:

:

: 15088367400

: /

:313000

: 588

1 ..... **1**
2 ..... **3**
2.1 3
2.2 4
2.3 4
2.4 4
2.5 4
2.6 4
3 ..... **5**
3.1 5
3.2 13
3.3 16
3.4 18
3.5 20
3.6 21
3.7 24
3.8 25
4 ..... **29**
4.1 / 29
4.2 34
4.3 34
5 ..... **38**
5.1 38
5.2 38
6 ..... **39**
6.1 39
6.2 39
6.3 40
6.4 40
7 ..... **41**
7.1 41
7.2 41
7.3 41
8 ..... **42**
8.1 42
8.2 43
8.3 43
8.4 43
8.5 44
8.6 44
9 ..... **45**

9.1 45
9.2 45
9.3 53
10 54
10.1 54
10.2 55
10.3 55
“ ” 56
..... 58
..... 59
..... 64
..... 70
..... 71
HJ250855 72

1

“

” 2022 3

4

2022 4 27

2204-330502-04-02-7938472007 2022 7

12

8 25

[2022]16

:

12

7.5 2023 1

( ) :

12 4.5

( ) :

	12		
	588 333		
	☑	(☑)	
			15088367400
			2204-330502-04-02-7938472007
( )		( )	2022 7
( )		( )	[2022]16 2022 8 25
	2023 11 18		2024 11 4
	2024 11 5 ~2025 8 5 9		
“ ”			

		/				
		/				
		( ) 2024 11 5 ~2025 8 5		( ) 2024 11 5 ~2025 8 5		/
	☑			91330502MA7JYXDG6E001W		
	-					
	2025 5					
	12					
	2025 5					
	2025-05-12~2025-05-13			2025-05-12~2025-05-19		

50 3 8

300 7200

682

2018 9 < >

2

2.1

2.1.1

(1) 22 (2015.1.1);

(2) (2021 12 24)(2022.6.5);

(3) 682 (2017) (2017.10.1);

(4) 31 (2018 10 26) (2018.10.26);

(5) 72 (2003.1.1) < > (2012.7.1);

(6) 48 (2018 12 29) (2019.1.1);

(7) (2020.4.29 2020.9.1);

(8) 87 (2017) (2018.1.1);

(9) (2025)(36 2025 1 1);

(10) 604 (2011.11.1);

(11) (736)

2.1.2

(1) (41 2016 7 1);

(2)2022 9 29 (2023.1.1);

(3) ([2009]76)(2009.10.29);

(4) ([2012]25)(2012.4.1)

2.2

(1) (

2018 9);

(2) (

[2017]4);

(3) ( ) (

(2020)688)

2.3

12

[2022]16

2022 8 25

2.4

/

2.5

/

2.6

20 6

2024 03

3

3.1

588

3-1 3-2 3-3 3-5 3-6

3-1

3.1

	m	
	8	D8
	8	
	8	
	8	D3
	22	
	10	
	20	
	38	

湖州市
本项目
江
苏
省
湖州市区
比例尺 1:250000

3-1

本项目污水站（东尼电子五期）
本项目（涨墙）
本项目污水站（东尼电子一期）
本项目（东尼电子二期）

3-1

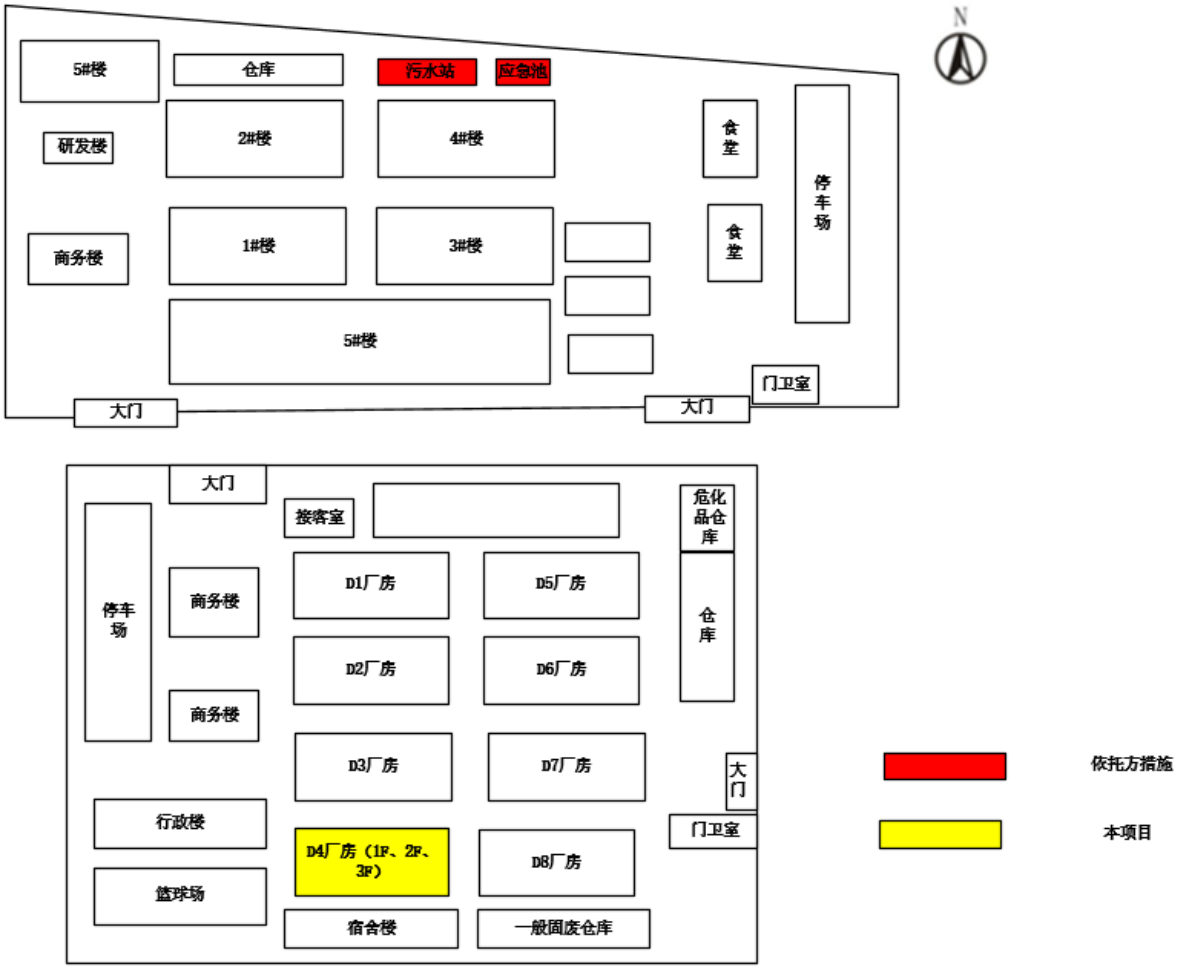
N
5#楼
仓库
污水站
应急池
研发楼
2#楼
4#楼
食堂
停车场
商务楼
1#楼
3#楼
食堂
5#楼
门卫室
大门
大门
大门
接客室
危化品仓库
停车场
商务楼
D1厂房
D5厂房
仓库
D2厂房
D6厂房
商务楼
D3厂房
D7厂房
大门
行政楼
D4厂房（1F、2F、3F）
D8厂房
门卫室
篮球场
宿舍楼
一般固废仓库
依托方措施
本项目

3-2

3-3

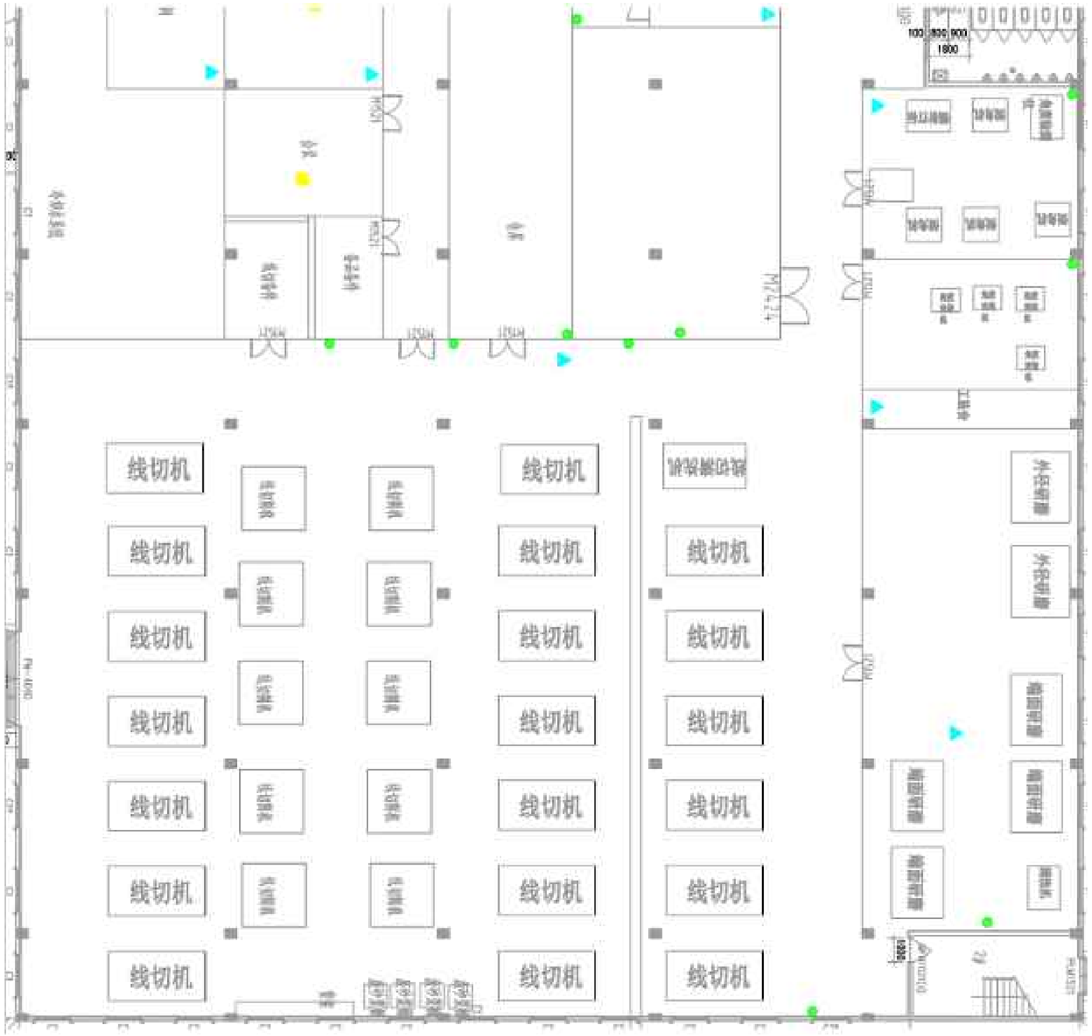
线切机
线切机
线切机
线切机
线切机
线切机
线切机
线切机
线切机
线切机
线切机
线切机
线切机
线切机
线切机
线切机
线切机
线切机
线切机
线切机
外径研磨
外径研磨
1800
100
800
900

3-3

9 85

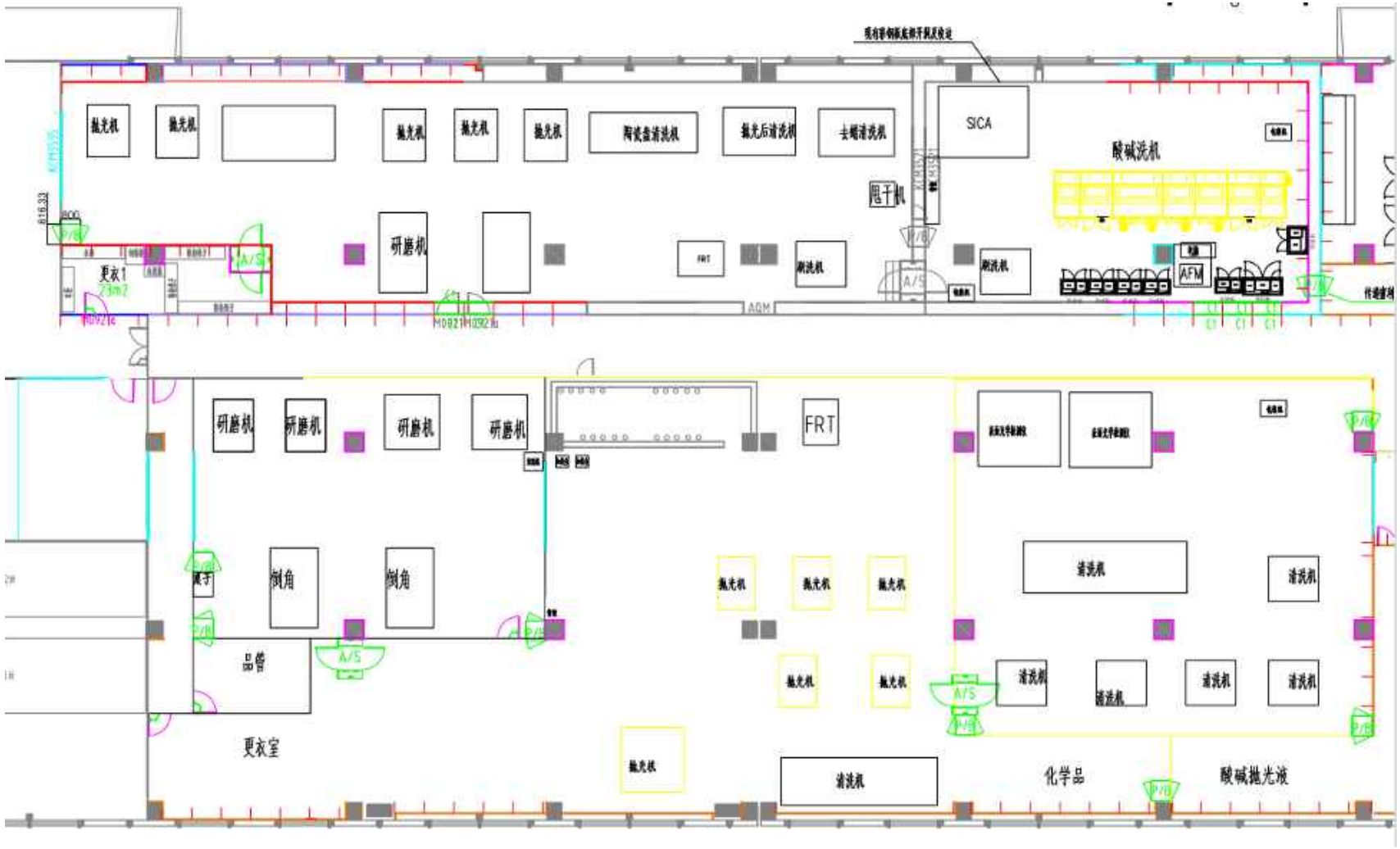
抛光机
抛光机
抛光机
抛光机
抛光机
陶瓷盘清洗机
抛光后清洗机
去蜡清洗机
SICA
酸碱洗机
甩干机
研磨机
FRT
刷洗机
刷洗机
AFM
更衣1
AGM
研磨机
研磨机
研磨机
研磨机
FRT
倒角
倒角
品管
更衣室
抛光机
抛光机
抛光机
抛光机
抛光机
清洗机
清洗机
清洗机
清洗机
清洗机
清洗机
化学品
酸碱抛光液

3-4 D4 1F

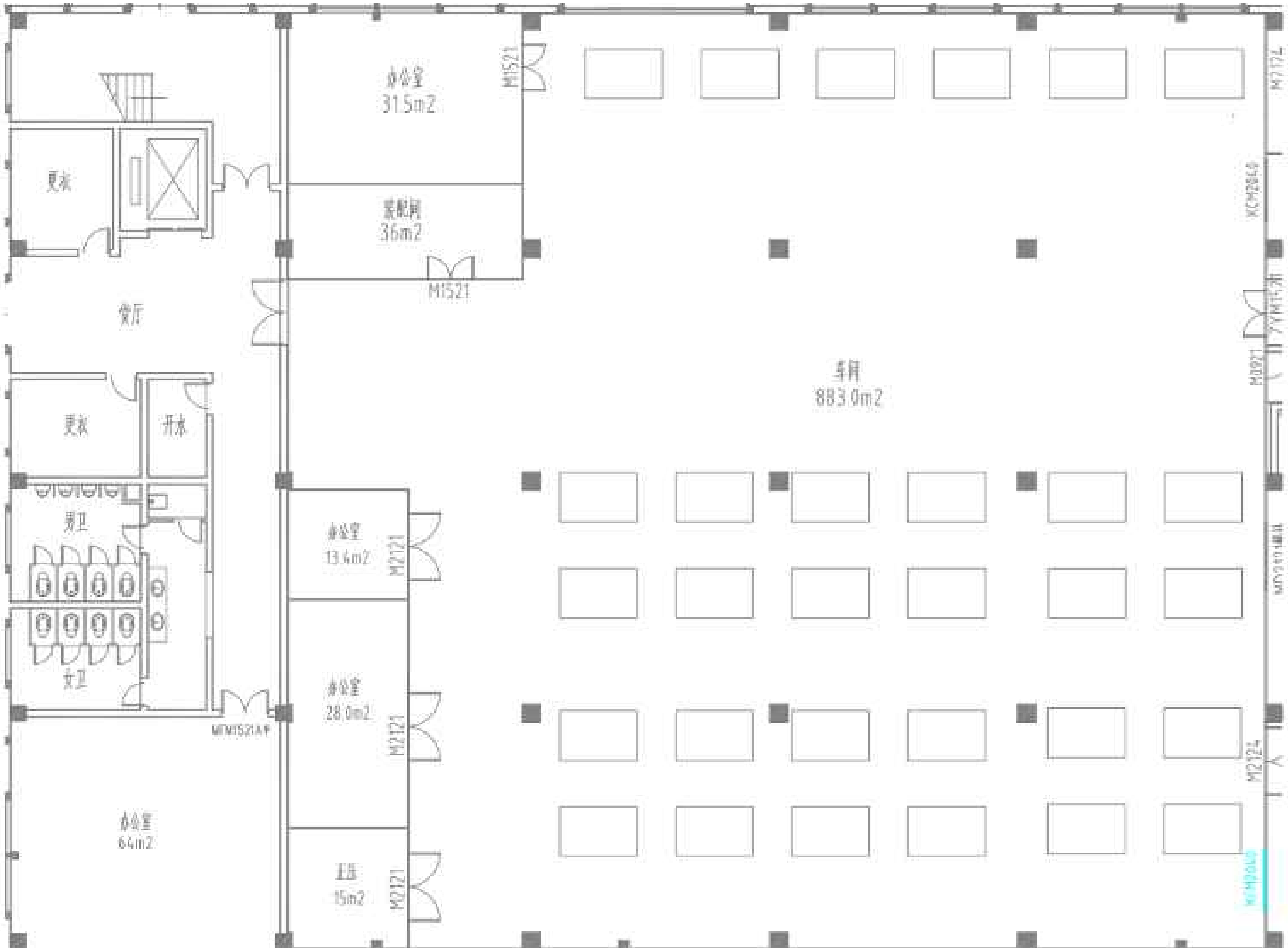
办公室
31.5m2
M1521
更衣
装配间
36m2
M1521
门厅
车间
883.0m2
更衣
开水
男卫
办公室
13.4m2
M2121
办公室
28.0m2
M2121
女卫
MFM1521A甲
办公室
64m2
15m2
M2121
M0921
M2124

3-5 D4 2F

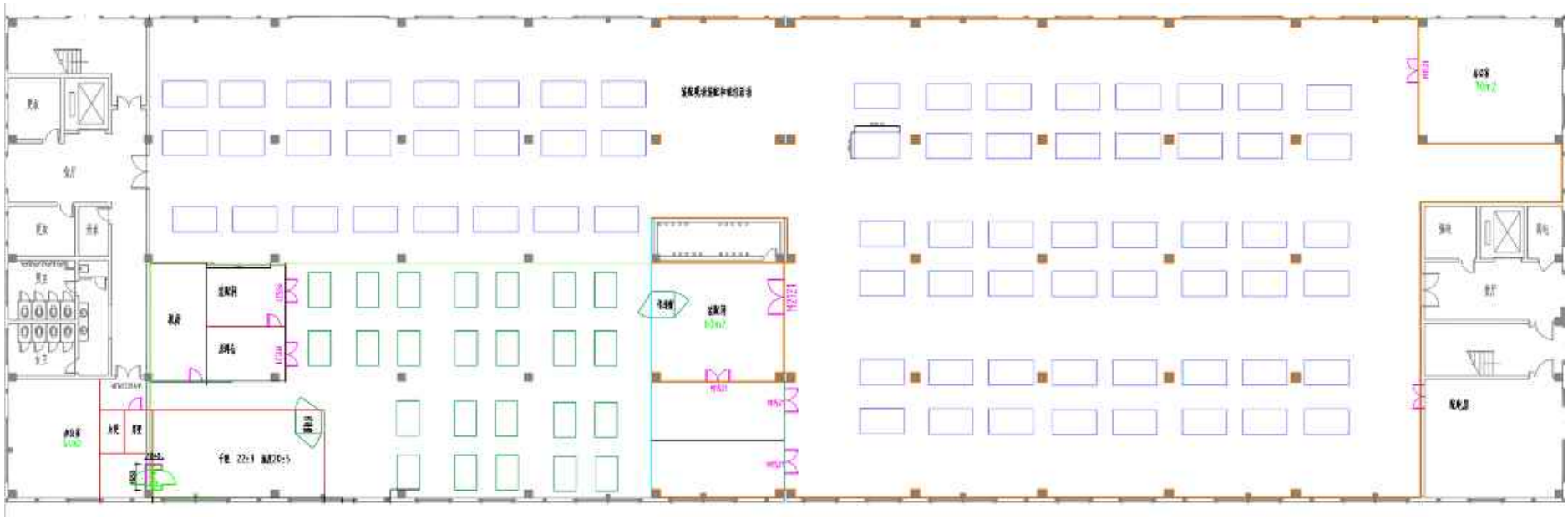

3-6 D4 3F

3.2

3.2.1

3-2

3-2

	D4 4 1F 2F 3F 24 4000 1F 2F 3F		，
		N 10.8 /	N 4.05 /
		1.2 /	0.45 /
			/
		30m P1	
		60t/d	
	D4 8m²		D4 10m² 8m²

		80m^2	
		200m^3	40m^3
		/ D4 3F	
		300m^2	
	3F		
	3F		
	“ ”		
	+ + RO 20t/d		10t/d

1

3.2.2

:

10t/d

20 6

15 85

3.3

3-3

3-3 / /

1		100		100			
2		4		0	0	4	
3		29		10	0	30	
4		4		3	2	4	1 4
5		10		5	5	4	4
6		10		8	11	0	3
7		2		1	1	0	
8		12		8	10	2	2 2
9		2		1	1	0	
10		2		2	0	2	
11		4		4	2	2	2
12		2		2	0	2	
13		4		4	2	2	2

14		2		2	0	2	
15		2		2	2	0	
16		2		2	4	0	2
17		2		2	0	2	

:

1

2 1 1 2 1

1 2

3

250 / 500 /

12

3.4

3-4

3-4

			+	+		
1		4.114t/a	2.82t/a	4.017t/a	20kg/	2t
2		0.032t/a	0.022t/a	0.031t/a	50kg/	0.1t
-						
3		1.2t/a	0.84t/a	1.2t/a	50kg/	1t
-						
4		9.9 t/a	6.9t/a	9.8t/a	20kg/	3t
5		2 t/a	1.4t/a	2t/a	20kg/	1t
-						
6		2.2t/a	1.5t/a	2.1t/a	20kg/	2t
7	1	2.23t/a	1.55t/a	2.21t/a	20kg/	1t
8	2	2.1t/a	1.45t/a	2.07t/a	50kg/	1t
-						
9		0.034t/a	0.023t/a	0.033t/a	50kg/	0.05t
10		0.432t/a	0.300t/a	0.427t/a	50kg/	0.5t
11		0.264t/a	0.180t/a	0.256t/a	50kg/	0.5t
12		72m^3/a	50m^3/a	71m^3/a		100m^3
13		10m^3/a	7m^3/a	10m^3/a		20m^3
14	20%	2t/a	1.4t/a	2t/a	25kg/	1t
15	8%	2t/a	1.4t/a	2t/a	25kg/	1t
16	1%	1t/a	0. 7t/a	1t/a	25kg/	0.5t

			+	+		
17	5%	2t/a	1.4t/a	2t/a	25kg/	1t
18		2t/a	1.4t/a	2t/a	20kg/	1t
19		120000 /a	84000 /a	119658 /a	/	50000

2024 9 ~2025 5 9

8.42 +

,

3-5 3-5

3-5

		%
1		12
2		8
3		8
4		25
5		47

3-6

		%
1		40~50
2		50~60
3		3
4		3

3.5

3-3

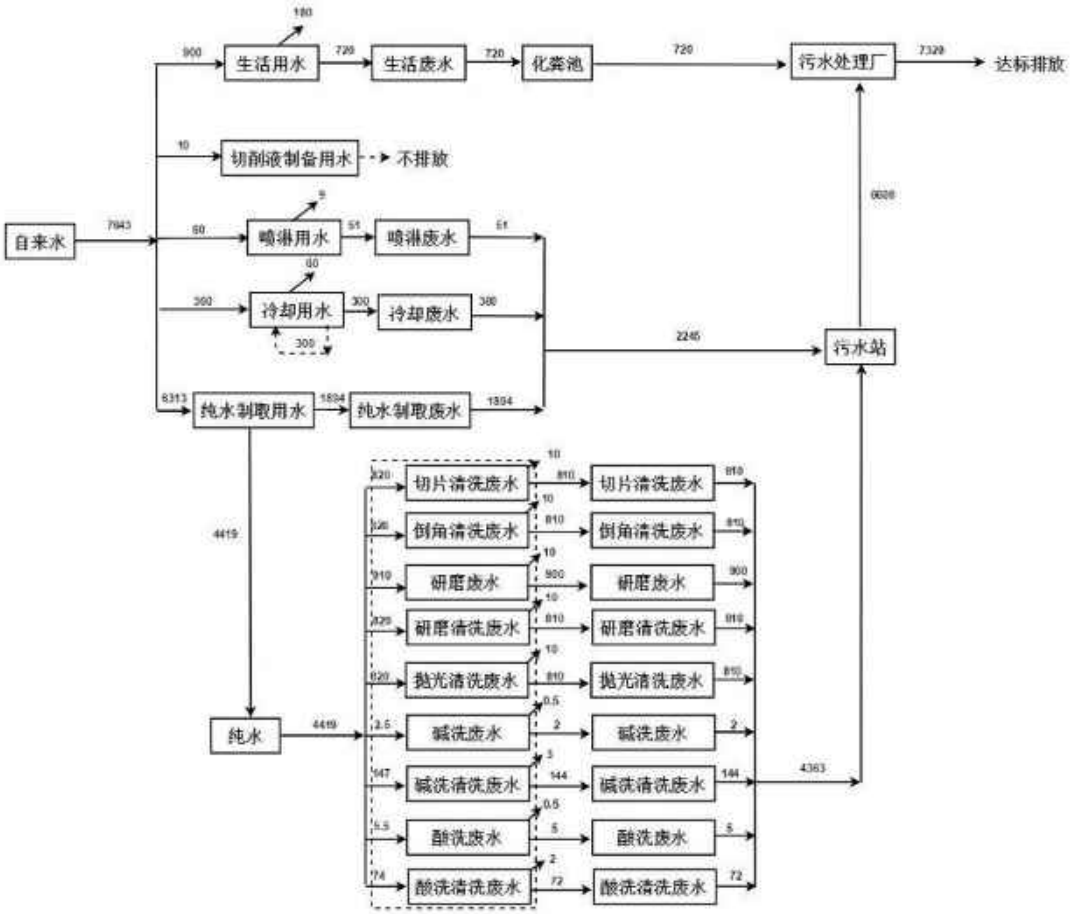
生活用水
生活废水
化粪池
污水处理厂
达标排放
不排放
切削液制备用水
自来水
喷淋用水
喷淋废水
冷却用水
冷却废水
纯水制取用水
纯水制取废水
污水站
纯水
切片清洗废水
倒角清洗废水
研磨废水
研磨清洗废水
抛光清洗废水
碱洗废水
碱洗清洗废水
酸洗废水
酸洗清洗废水

3-3 (t/a)

+

3-4

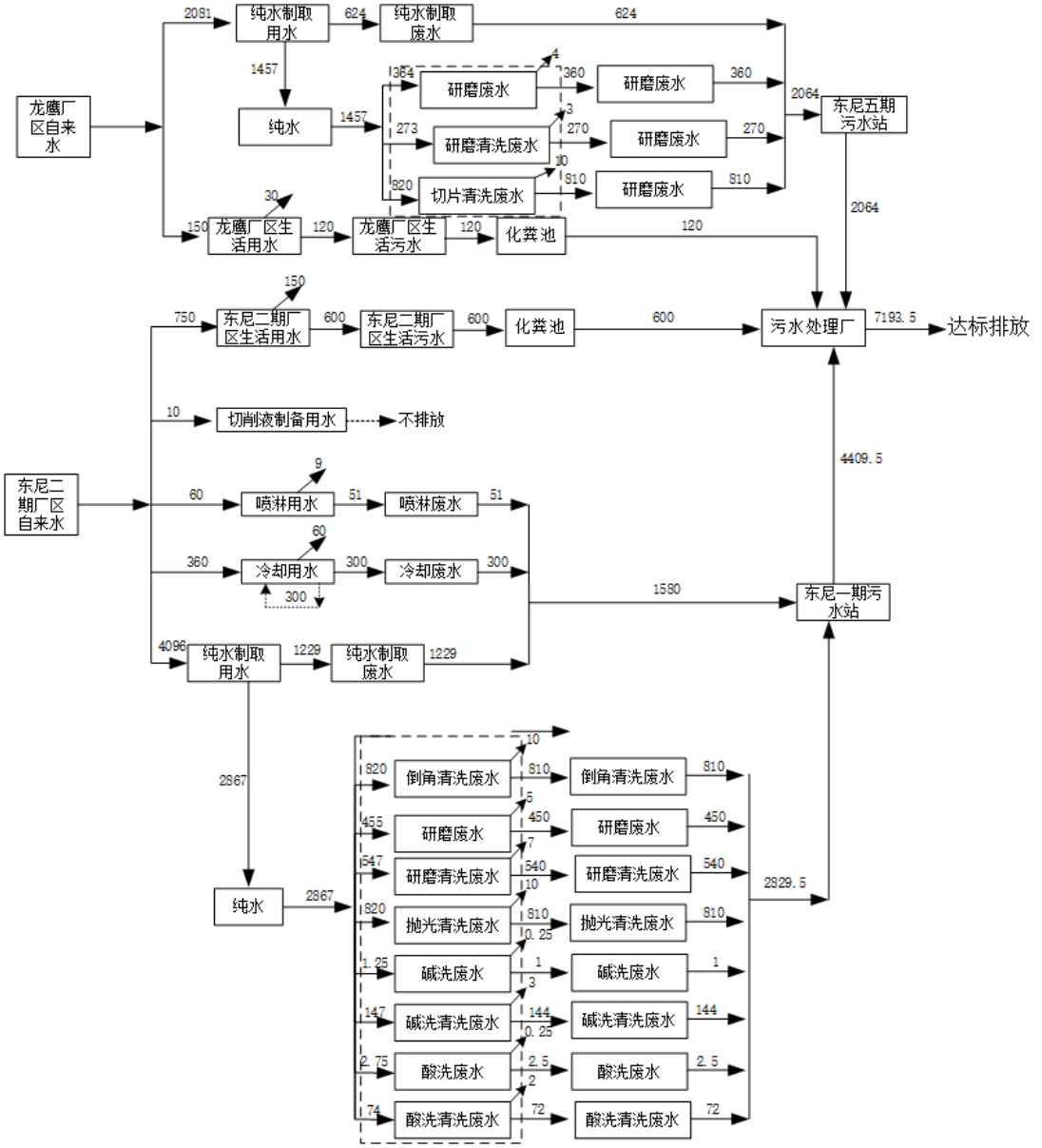
龙鹰厂区自来水
2081
纯水制取用水
624
纯水制取废水
624
1457
纯水
1457
研磨废水
364
4
360
研磨废水
360
研磨清洗废水
273
3
270
研磨废水
270
切片清洗废水
820
10
810
研磨废水
810
2064
东尼五期污水站
30
150
龙鹰厂区生活用水
120
龙鹰厂区生活污水
120
化粪池
120
2064
750
东尼二期厂区生活用水
150
600
东尼二期厂区生活污水
600
化粪池
600
污水处理厂
7193.5
达标排放
10
切削液制备用水
不排放
4409.5
东尼二期厂区自来水
60
喷淋用水
9
51
喷淋废水
51
360
冷却用水
60
300
冷却废水
300
300
1580
东尼一期污水站
4096
纯水制取用水
1229
纯水制取废水
1229
2867
纯水
2867
倒角清洗废水
820
10
810
倒角清洗废水
810
研磨废水
455
5
450
研磨废水
450
研磨清洗废水
547
7
540
研磨清洗废水
540
抛光清洗废水
820
10
810
抛光清洗废水
810
碱洗废水
1.25
0.25
1
碱洗废水
1
碱洗清洗废水
147
3
144
碱洗清洗废水
144
酸洗废水
2.75
2
2.5
酸洗废水
2.5
酸洗清洗废水
74
2
72
酸洗清洗废水
72
2829.5

3-7 **+** **t/a**

3.6

3-8

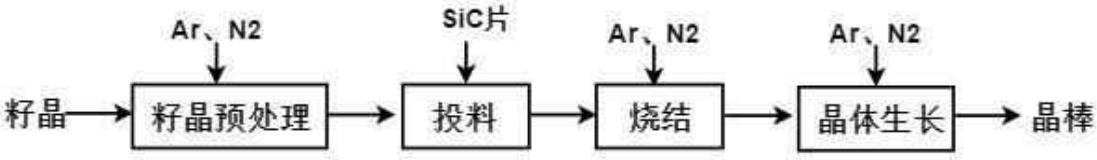
Ar、N2
SiC片
Ar、N2
Ar、N2
籽晶
籽晶预处理
投料
烧结
晶体生长
晶棒

3-8

3-9

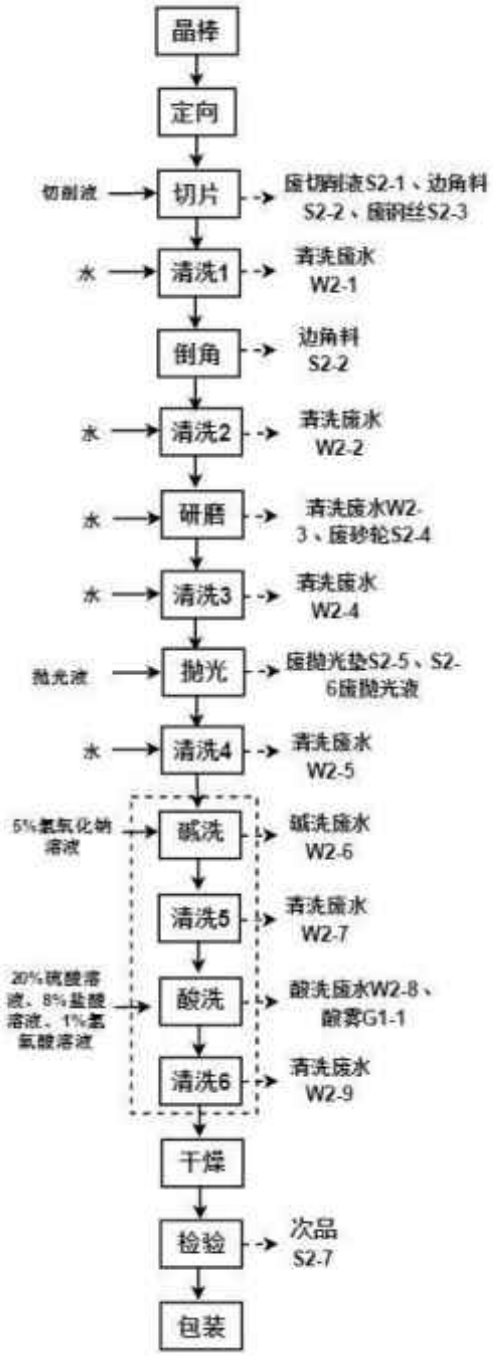
晶棒
定向
切削液
切片
废切削液S2-1、边角料S2-2、废钢丝S2-3
水
清洗1
清洗废水W2-1
倒角
边角料S2-2
水
清洗2
清洗废水W2-2
水
研磨
清洗废水W2-3、废砂轮S2-4
水
清洗3
清洗废水W2-4
抛光液
抛光
废抛光垫S2-5、S2-6废抛光液
水
清洗4
清洗废水W2-5
5%氢氧化钠溶液
碱洗
碱洗废水W2-6
清洗5
清洗废水W2-7
20%硫酸溶液、8%盐酸溶液、1%氢氟酸溶液
酸洗
酸洗废水W2-8、酸雾G1-1
清洗6
清洗废水W2-9
干燥
检验
次品S2-7
包装

3-9

5

6

7 1

120

8

9 2

120

10

11 3

120

12

13 4

120

13 5%

30

14 5

30

15 20% 8% 1%

30

6

12

16 6 30

17

18 ( )

19

5 6

1 5

3.7

3-7

3-7

			COD NH_3-N	
			CODcr SS	1
			CODcr SS	2
			CODcr SS	
			CODcr SS	3
			CODcr SS	4
			pH CODcr SS	
			pH CODcr SS	5
			pH CODcr SS	
			pH CODcr SS	6
			CODcr Ca^{2+} Mg^{2+}	
			pH CODcr SS	
			pH CODcr SS	

	RO		RO

3.8

3-8

	1	

	1 2 1 1 2 1 1 2 3 250 / 500 / 12	

2020 688

5

3-9

3-9

	30%		
	10%		

		1 1 2 1 1 2	
	1 2 3 4 10%		
	10%		
	6 10%		
	10%		
		D4	

		1	
		200m^3 40m^3	

4

4.1 /

4.1.1

4-1

4-1

		+ **t/a**		
	COD_{Cr} NH_3-N	720		
	pH COD_{Cr} SS	6473.5		

60t/d “ + + ”

4-1

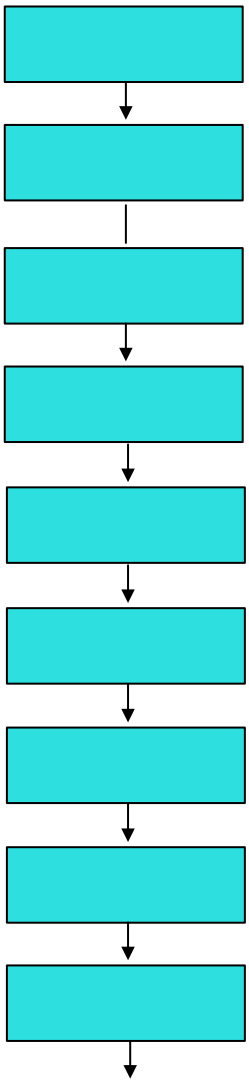

4-1

1200t/d “ + + ”

4-1

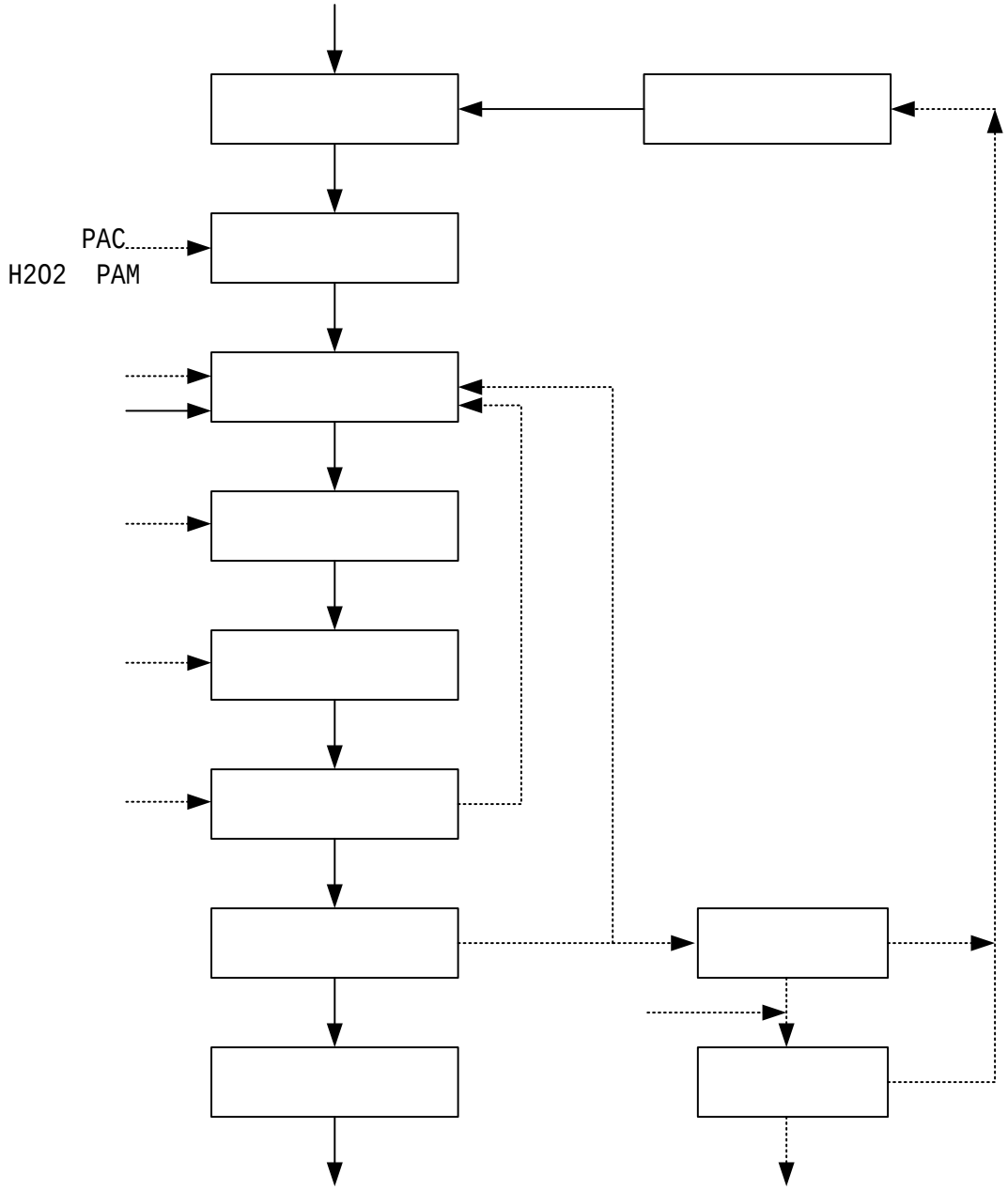

4-2

4-3

4.1.2

4-2

4-2

			1 “ ” 30m	

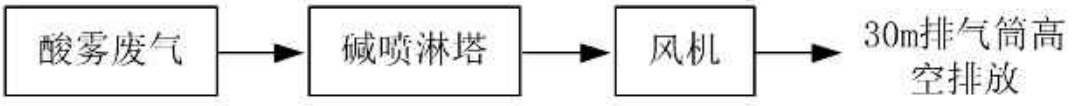

4-4

4-5

4.1.3

4-3

4-3

	1 2 3 4	

4.1.4

4-4

4-4

		/	**t/a**	**(+) t/a**	
		900-002-S61	15	14	

		/	t/a	(+) t/a	
		HW09/900-006-09	2.4	1.46	
		900-099-S59	0.221	0.16	
		900-099-S59	4.95	3.25	
		900-099-S59	0.365	0.245	
		900-099-S59	4.33	2.26	
		HW49/900-999-49	1.98	1.36	
		900-099-S59	0.415	0.319	
		900-999-99	0.034	0.028	
		900-006-S59	1.2	1.0	
		HW08/900-249-08	1.9	1.28	
		HW49/900-041-49	1.32	0.836	
		HW49/900-041-49	5.315	3.55	
		HW49/900-041-49	0.1	0.08	
RO		900-099-S59	1.75	1.22	
		900-099-S59	0.2	0.15	

4.2

4.2.1

330502-2025-017-L

4.3

4.3.1

4-5 16500

40

4-5

1			0
			0
			0
			0
			0
2			0
			5
3			5
4			0
		1 10m^2	20
		1 8m^2	10
	/	/	40

4.3.2 “ ”

4-6

4-6

	588 D4 X-RAY 12	4.5 + 12	
	30m 30m GB16297-1995 2 “ ”	30m GB16297-1995 2 “ ”	

	“ ” GB8978-1996 DB33/887-2013 “ 1 ”	pH GB8978-1996 4 DB 33/887-2013 1 pH GB 39731-2020 1 pH GB 39731-2020 1	
	(GB12348-2008) 3	GB12348-2008 3	

	“ ” GB18599-2020 GB18597-2001 2013 36	RO	
		2025 330502-2025-017-L	

5

5.1

12

12

588

“ ”

“ ”

5.2

12

6

6.1

GB 16297-1996 6-1

6-1

	mg/m³	**kg/h**		**mg/m³**
		m		
	45	30	8.8	1.2
	100	30	1.4	0.20
	9	30	0.59	0.02

6.2

GB8978-1996

DB33/887-2013

6-2

6-2

				DB33/887-2013
1	pH		6 9	/
2	CODcr	mg/L	≤500	/
3	SS	mg/L	≤400	/
4		mg/L	≤300	/
5		mg/L	≤100	/
6		mg/L	≤35	≤35
7		mg/L	≤8	≤8

GB39731-2020 “ 1 ”

6-3

6-3 **GB39731-2020**

	PH	CODcr	SS			
	6~9	≤500	≤400	≤20	≤20	≤20

		m^3/t	2200	

6.3

GB12348-2008 3

6-4

6-4

	dBA	**dBA**
3	≤65	≤55

6.4

“ ” ([2016]46)

CODcr NH_3-N SO_2 NO_X VOC_S

1:1

CODcr

NH_3-N 1:1

CODcr NH_3-N “ 12 ”

6-1

		t/a	t/a	t/a		t/a	t/a
1		7328	4386	2942	/	/	7328
2	CODcr	0.366	0.219	0.147	1:1	0.147	0.366
3	NH3-N	0.037	0.022	0.015	1:1	0.015	0.037

7

7.1

7-1

7-1

1	F1		2 3
2	F2		2 3
3	F3		2 3
4	F4		2 3
5	F5		2 3

7.2

7-2

7-2

1	S1	pH CODcr SS	2 4
2	S2	pH CODcr SS	2 4
3	S3	pH CODcr SS	2 4
4	S4	pH CODcr SS	2 4

7.3

7-3

7-3

1	▲Z1		2 1
2	▲Z2		
3	▲Z3		

4	▲Z4		
5	▲Z5		
6	▲Z6		2
7	▲Z7		1
8	▲Z8		

8

8.1

8-1

8-1

		GB/T 16157-1996
		HJ 544-2016
		HJ/T 67-2001
		/ HJ 955-2018
		HJ/T 27-1999
	pH	pH HJ 1147-2020
		HJ 828-2017
		HJ 535-2009
		GB/T 11893-1989
		GB/T 11901-1989
	BOD_5	BOD_5 HJ 505-2009
		HJ 637-2018
		GB/T 7494-1987
		GB/T 7484-1987
		GB 12348-2008

8.2

RB/T214-2017

8-2

8-2

	YQ3000-D		
	PIC-10		
	PXSJ-216F		
	722S		
	N2		
	50mL		
	SX836	pH	
	FA2104N		
	SPX-150B-Z		
	Oxi7310		
	JLBG-121U		
	AWA6228		

8.3

8.4

HJ 91.1-2019 HJ493-2009

HJ494-2009

HJ495-2009

pH

1 10%

10

8.5

GB/T 16157-1996

HJ/T 373-2007

HJ/T 397-2007

8.6

GB12348-2008

GB3096-2008

0.5dB

5m/s

9

9.1

2025 5 12 ~5 13

9-1

9-1

				2025 5 12		**2025 5 13**	
		+					
	12	12	400	374	93.5%	380	95.0%
1		300					
2					2200m³/t		

9.2

9.2.1

9.2.1.1

< :HJ250855>

6 9-2

9-2

/	S1				
	2025-05-12				
	250855 S-1-1-1	250855 S-1-1-2	250855 S-1-1-3	250855 S-1-1-4	
					—
pH	7.1	7.1	7.1	7.1	—
mg/L	48	46	48	42	46
mg/L	20	18	19	21	20
mg/L	18.6	19.6	17.7	16.5	18.1
mg/L	0.26	0.28	0.25	0.30	0.27
mg/L	0.131	0.120	0.104	0.109	0.116
F^- mg/L	0.34	0.40	0.37	0.35	0.36

9-2

/	S1				
	2025-05-13				
	250855 S-2-1-1	250855 S-2-1-2	250855 S-2-1-3	250855 S-2-1-4	
					—

/	S1				
	2025-05-13				
	250855 S-2-1-1	250855 S-2-1-2	250855 S-2-1-3	250855 S-2-1-4	
					—
pH	7.1	7.1	7.1	7.2	—
mg/L	38	36	37	32	36
mg/L	17	18	19	21	19
mg/L	13.8	13.0	14.9	12.2	13.5
mg/L	0.27	0.26	0.25	0.27	0.26
mg/L	0.175	0.162	0.154	0.138	0.157
F^- mg/L	0.34	0.42	0.37	0.44	0.39

9-2

/	S2				
	2025-05-12				
	250855 S-1-2-1	250855 S-1-2-2	250855 S-1-2-3	250855 S-1-2-4	
					—
pH	7.3	7.2	7.2	7.3	—
mg/L	4.11×10^3	4.45×10^3	4.00×10^3	3.94×10^3	4.12×10^3
mg/L	99	101	95	96	98
mg/L	1.87×10^3	2.07×10^3	2.26×10^3	1.93×10^3	2.03×10^3
mg/L	9.09	9.20	8.48	9.92	9.17
mg/L	0.886	0.865	0.813	0.754	0.830

9-2

/	S2				
	2025-05-13				
	250855 S-2-2-1	250855 S-2-2-2	250855 S-2-2-3	250855 S-2-2-4	
					—
pH	7.3	7.2	7.2	7.3	—
mg/L	4.33×10^3	4.45×10^3	4.00×10^3	3.94×10^3	4.18×10^3
mg/L	110	105	106	100	105
mg/L	1.97×10^3	2.02×10^3	1.78×10^3	1.72×10^3	1.87×10^3
mg/L	8.72	8.42	8.22	9.46	8.70
mg/L	1.052	1.038	0.988	0.922	1.000

9-2

/	S3				
	2025-05-12				
	250855 S-1-3-1	250855 S-1-3-2	250855 S-1-3-3	250855 S-1-3-4	

					—
pH	7.0	7.0	7.1	7.0	—
mg/L	10	11	10	12	11
mg/L	22	23	20	19	21
mg/L	3.8	4.1	3.9	4.6	4.1
mg/L	0.09	0.08	0.11	0.08	0.09
mg/L	0.165	0.152	0.179	0.200	0.174

9-2

/	S3				
	2025-05-13				
	250855 S-2-3-1	250855 S-2-3-2	250855 S-2-3-3	250855 S-2-3-4	
					—
pH	7.0	7.1	7.0	7.0	—
mg/L	11	12	10	12	11
mg/L	19	20	18	21	20
mg/L	4.6	4.9	4.3	4.9	4.7
mg/L	0.08	0.07	0.10	0.08	0.08
mg/L	0.209	0.213	0.172	0.156	0.188

9-2

/	S4				
	2025-05-12				
	250855 S-1-4-1	250855 S-1-4-2	250855 S-1-4-3	250855 S-1-4-4	
					—
pH	7.3	7.3	7.3	7.2	—
mg/L	147	139	130	146	140
N mg/L	6.92	6.74	6.85	7.04	6.89
P mg/L	1.35	1.54	1.51	1.41	1.45
mg/L	52	55	53	57	54
mg/L	59.9	64.1	63.9	67.5	63.8
mg/L	2.28	2.21	2.38	3.31	2.54

9-2

/	S4				
	2025-05-13				
	250855 S-2-4-1	250855 S-2-4-2	250855 S-2-4-3	250855 S-2-4-4	
					—
pH	7.3	7.3	7.2	7.2	—
mg/L	123	127	138	127	129

/	S4				
	2025-05-13				
	250855 S-2-4-1	250855 S-2-4-2	250855 S-2-4-3	250855 S-2-4-4	
N mg/L	6.15	5.84	6.32	6.16	6.12
P mg/L	1.53	1.50	1.56	1.44	1.51
mg/L	90	89	92	90	90
mg/L	50.1	51.6	58.3	55.2	53.8
mg/L	2.11	2.21	2.34	2.23	2.22

9-2 , pH

GB8978-1996 4

DB 33/887-2013 1

pH

GB 39731-2020 1

9.2.1.2

< :HJ250855>

6 9-3 9-3

9-3

/		F5				25m			
		2025-05-12				2025-05-13			
		1	2	3		1	2	3	
	m/s	7.4	8.0	8.0	—	7.6	7.4	7.4	—
		23	22	23	—	23	23	24	—
	m^3/h	2.58×10^4	2.80×10^4	2.77×10^4	—	2.65×10^4	2.60×10^4	2.59×10^4	—
	mg/m^3	0.9	0.9	0.9	0.9	0.9	0.9	0.9	0.9
	kg/h	0.0232	0.0252	0.0249	0.0244	0.0238	0.0234	0.0233	0.0235
	mg/m^3	0.78	0.71	0.88	0.79	0.84	0.93	0.79	0.85
	kg/h	0.0201	0.0199	0.0244	0.0215	0.0223	0.0242	0.0205	0.0223
	mg/m^3	0.34	0.42	0.43	0.40	0.39	0.47	0.37	0.41
	kg/h	8.77×10^{-3}	0.0118	0.0119	0.0108	0.0103	0.0122	9.58×10^{-3}	0.0107

9-4

9-4

					mg/m³	μg/m³
F1		2025-05-12		0.008	0.05	3.2
				0.007	0.05	3.2
				0.009	0.05	3.0
		2025-05-13		0.007	0.05	2.8
				0.008	0.05	3.3
				0.011	0.05	2.7
F2		2025-05-12		0.007	0.05	3.1
				0.006	0.05	2.8
				0.008	0.05	2.9
		2025-05-13		0.008	0.05	3.2
				0.009	0.05	3.1
				0.011	0.05	3.3
F3		2025-05-12		0.007	0.05	3.5
				0.008	0.05	3.6
				0.007	0.05	3.3
		2025-05-13		0.006	0.05	2.8
				0.007	0.05	2.9
				0.010	0.05	3.0
F4		2025-05-12		0.008	0.05	2.9
				0.007	0.05	2.9
				0.009	0.05	3.2
		2025-05-13		0.009	0.05	3.3
				0.007	0.05	3.7
				0.006	0.05	3.3
		2025-05-12		0.009	0.05	3.6
		2025-05-13		0.011	0.05	3.7

GB16297-1996 2

GB16297-1996 2

9.2.1.3

< :HJ250855>

6 9-5

9-5

	2025-05-12			
/	Z1	Z2	Z3	Z4
	12:14~12:16	12:46~12:48	12:02~12:04	12:08~12:10
	/		/	/
Leq[dB(A)]	55	59	57	57
/	Z5	Z6	Z7	Z8
	12:38~12:40	12:22~12:24	12:27~12:29	12:32~12:34
	/	/	/	/
Leq[dB(A)]	62	58	57	57
	2025-05-13			
/	Z1	Z2	Z3	Z4
	13:35~13:37	13:30~13:32	13:42~13:44	13:46~13:48
Leq[dB(A)]	61	59	58	60
/	Z5	Z6	Z7	Z8
	14:17~14:19	14:29~14:31	14:33~14:35	14:23~14:25
Leq[dB(A)]	54	58	59	56

9-5

		2025-05-12			
/		Z1	Z2	Z3	Z4
		22:02~22:04	22:09~22:11	22:15~22:17	22:21~22:23
		/		/	/
[dB(A)]	**Leq**	50	51	53	52
	Lmax	62	60	61	59
/		Z5	Z6	Z7	Z8
		22:30~22:32	22:37~22:39	22:44~22:46	22:51~22:53
		/	/	/	/
	Leq	50	51	52	51

[dB(A)]	**Lmax**	58	61	62	58
		2025-05-13			
/		Z1	Z2	Z3	Z4
		22:29~22:31	22:22~22:24	22:45~22:47	22:36~22:38
		/		/	/
[dB(A)]	**Leq**	52	52	52	51
	Lmax	58	58	62	60
/					
/		Z5	Z6	Z7	Z8
		22:52~22:54	22:56~22:58	23:02~23:04	23:09~23:11
		/	/	/	/
[dB(A)]	**Leq**	51	53	52	51
	Lmax	58	65	60	62
/					

GB

12348-2008 1 3

9.2.2

9.2.2.1

BOD_5

52.7% 11.2% 51.0% 38.6% 36.6% 8.9% 43.8% 9-6

9-6

			mg/L	**mg/L**	**%**
		2025-05-12	4120	11	99.7
		2025-05-13	4180	11	99.7
					99.7
		2025-05-12	98	21	78.6
		2025-05-13	105	20	81.0
					11.2
	BOD_5	2025-05-12	2030	4.1	99.8
		2025-05-13	1870	4.7	99.7
					99.8
		2025-05-12	9.17	0.09	99.0
		2025-05-13	8.70	0.08	99.1
					99.1
		2025-05-12	0.830	0.174	79.0
		2025-05-13	1.000	0.188	81.2
					80.1

9.2.2.2

9.2.3

9-7

		t/a	+ t/a
1		7328	7193.5
2	CODcr	0.366	0.288
3	NH3-N	0.037	0.014

:

CODcr NH_3-N NO_X

7193.5t/a

NH_3-N 2mg/L CODcr 40mg/L COD_{Cr} 0.288t/a NH_3-N 0.014t/a

9.3

12

10

10.1

1

2025 5 12 ~5 13

GB16297-1996 2

2025 5 12 ~5 13

GB16297-1996 2

2

2025 5 12 ~5 13

pH

GB8978-1996

4

DB 33/887-2013 1

2025 5 12 ~5 13

pH

GB

39731-2020 1

2025 5 12 ~5 13

pH

GB

39731-2020 1

3

2025 5 12 ~5 13

GB 12348-2008 1 3

4

RO

5

CODcr NH_3-N

10.2

12

“ ”

10.3

1

2

“ ”

		12			/		588 333			
		C3985						/	120°16′37.898″E 30°51′7.277″N	
		12			4.5 ( )					
					2022 16					
		2022 07 2023 11			2022 12 2024 11			2024.10.26		
								91330502MA7JYXDG6E001W		
								≥ 75%		
		46940			90		%	0.19		
		16500			40		%	0.24		
		/		5		5	30		/		/
		/			/			2400h/a		

								91330502MA7JYXDG6E			2025 7			
		(1	(2	(3	(4	(5	(6 +	(7 +	“ ” (8	(9	(10	(11	(12
		-	-	-	-	-	7193.5	7328	-	-	-	-	-
		-	-	-	-	-	0.288	0.366	-	-	-	-	-
		-	-	-	-	-	0.014	0.037	-	-	-	-	-
	VOCs	-	-	-	-	-	-	-	-	-	-	-	-

1 + - 2 (12 =(6 -(8 -(11 9 = 4 -(5 -(8 - 11 + 1 3 —— / —— / —— / —— /

固定污染源排污登记回执

登记编号：91330502MA7JYXDG6E001W

排污单位名称：湖州东尼半导体科技有限公司

生产经营场所地址：浙江省湖州市织里镇利济东路588号

统一社会信用代码：91330502MA7JYXDG6E

登记类型：☐首次 ☐延续 ☑变更

登记日期：2024年10月26日

有 效 期：2024年10月26日至2029年10月25日

注意事项：

（一）你单位应当遵守生态环境保护法律法规、政策、标准等，依法履行生态环境保护责任和义务，采取措施防治环境污染，做到污染物稳定达标排放。

（二）你单位对排污登记信息的真实性、准确性和完整性负责，依法接受生态环境保护检查和社会公众监督。

（三）排污登记表有效期内，你单位基本情况、污染物排放去向、污染物排放执行标准以及采取的污染防治措施等信息发生变动的，应当自变动之日起二十日内进行变更登记。

（四）你单位若因关闭等原因不再排污，应及时注销排污登记表。

（五）你单位因生产规模扩大、污染物排放量增加等情况需要申领排污许可证的，应按规定及时提交排污许可证申请表，并同时注销排污登记表。

（六）若你单位在有效期满后继续生产运营，应于有效期满前二十日内进行延续登记。

更多资讯，请关注“中国排污许可”官方公众微信号

湖州市生态环境局文件

湖织环建〔2022〕16号

关于湖州东尼半导体科技有限公司年产12万片碳化硅半导体材料项目环境影响报告书的审查意见

湖州东尼半导体科技有限公司：

你单位关于要求审批建设项目环境影响报告书的申请及其他相关材料收悉，根据《中华人民共和国环境影响评价法》等相关环保法律法规，经研究，现将我局审查意见函告如下：

一、根据你单位委托湖州同成环境科技有限公司编制的《湖州东尼半导体科技有限公司年产12万片碳化硅半导体材料项目环境影响报告书（报批稿）》（以下简称《环评报告书》）、浙江省工业企业“零土地”技术改造项目备案通知书（项目代码：2204-330502-04-02-793847）、不动产权证书（浙（2018）湖州市（吴兴）不动产权第0021418号）

及相应房屋租赁合同、当地政府、规划、经济建设服务中心等部门意见等相关材料，结合项目环评行政许可公示期间的公众意见反馈情况，在项目符合产业政策及产业发展规划、选址符合城镇总体规划、区域土地利用等相关规划的前提下，原则同意《环评报告书》结论。你单位必须按照《环评报告书》所列建设项目性质、规模、地点、环保对策措施及要求实施项目的建设。

二、项目拟选址于浙江省湖州市吴兴区织里镇利济东路588号。项目拟租用东尼产业园二期厂区D4厂房，购置长晶炉、X-RAY定位机、线切割机、倒角机、抛光机等先进生产检测设备，形成年产12万片碳化硅衬底材料的生产能力。

三、项目在设计、建设和运行中，须按照“环保优先、绿色发展”的目标定位和循环经济、清洁生产的理念，进一步优化工艺路线和设计方案，采用优质装备和原材料，强化各装置节能降耗措施，从源头减少污染物的产生量和排放量。重点应做好以下工作：

（一）加强废水污染防治。

项目必须按照污水“零直排”建设要求做好水污染防治工作。项目须实施雨污分流、清污分流，做好各类废水的收集及处理工作。企业不再建设污水处理设施，全厂生活污水、生产废水委托浙江东尼电子股份有限公司处理后，纳管至浙江金洁环境股份有限公司处理达标后排放。生活污水纳管水质须达到《污水综合排放标准》（GB8978-1996）中的三级标准，其中氨氮达到《工业企业废水氮、磷污染物间接排放标准》（DB33/887-2013）中相应限值要求；生产废水纳管水质须达到《电子工业水污染物排放标准》“表1水污染排放限值”中的间接排放标准。

（二）加强废气污染防治。

项目须根据《环评报告书》做好各类废气的污染防治工

作。本项目运营期产生的酸雾废气收集后，经碱喷淋装置处理后通过30m高排气筒排放。硫酸雾、氯化氢、氟化氢等污染物须达到《大气污染物综合排放标准》（GB16297-1995）中的表2“新污染源、二级标准”排放限值要求。废气排放口须设置规范的采样断面和平台。

（三）加强噪声污染防治。

项目应优化平面布置，合理安排布局。选用低噪声设备，并采取消声、减振等降噪措施，确保所在地边界噪声排放满足《工业企业厂界环境噪声排放标准》(GB12348-2008)中3类标准要求。

（四）加强固废污染防治。

固体废弃物应按照“资源化、减量化、无害化”处置原则，规范设置废物暂存库，危险固废和一般固废分类收集、堆放、分质处置，提高资源综合利用率，确保处置过程不对环境造成二次污染。废钢丝、废砂轮等一般工业固废的贮存和处置须符合《一般工业固废贮存、处置场污染控制标准》（GB18599-2020）要求。废切削液、废机油等危险废物，须按照《危险废物贮存污染控制标准》（GB18597-2001）及其标准修改单（环保保护部公告2013年第36号）要求进行收集、贮存，并委托有资质的单位进行处置，规范转移，严格执行转移联单制度。

四、严格落实污染物排放总量控制措施。根据《环评报告书》结论，本项目主要污染物排环境总量控制指标为:废水量≤7328吨/年，CODcr≤0.366吨/年，氨氮≤0.037吨/年，其他污染物排放控制按《环评报告书》要求执行。项目建设应依照省和当地相关规定，及时办理环境保护税缴纳等相关事宜。

五、加强日常环保管理和环境风险防范与应急事件处置能力。加强员工环保技能培训，建立健全各项环境管理制度。

根据实际情况适时修订完善环境风险防范及污染事故应急预案，并在项目投运前报当地生态环境部门备案。环境污染事故应急预案与当地政府和相关部门以及周边企业的应急预案相衔接。按规定开展环境安全隐患排查治理工作，建立隐患排查治理档案。严格按要求配备环境应急物资装备，并加强区域应急物资调配管理，构建区域环境风险联防联控机制，定期开展环境应急演习。

六、根据《环评报告书》计算结果，项目不需设置大气环境防护距离。其他各类防护距离要求请业主、当地政府和有关部门按国家卫生、安全、产业等主管部门相关规定予以落实。

七、建立健全项目信息公开机制。按照原环境保护部《建设项目环境影响评价信息公开机制》（环发〔2015〕162号）等要求，及时、如实向社会公开项目开工前、施工过程中、建成后全过程信息，并主动接受社会监督。

八、根据《中华人民共和国环境影响评价法》等的规定，若项目的性质、规模、地点、采用的生产工艺或者防治污染、防止生态破坏的措施发生重大变动的，应依法重新报批项目环评文件。自批准之日起5年方决定该项目开工建设的，其环评文件应当报我分局重新审核。在项目建设、运行过程中产生其他不符合经审批的环评文件情形的，应依法办理相关环保手续。项目《环评报告书》经批准后，发布或修订的标准、规范和准入要求等对已经批准的建设项目有新要求的，按新要求执行。

九、项目建设必须严格执行配套的环境保护设施与主体工程同时设计、同时施工、同时投入使用的环境保护“三同时”制度。项目竣工后，须依法开展环保设施竣工验收。经验收合格后，项目方可正式投入运行。在本项目发生实际排污行为之前，你单位须依法申领排污许可证，并按证排污。项目

涉及的辐射装置按规定另行开展环境影响评价。

以上意见和《环评报告书》中提出的污染防治措施和风险防范措施，你单位应在项目设计、建设、运营和管理中认真予以落实。

湖州市生态环境局

2022年8月25日

抄送：湖州市吴兴区织里镇人民政府，湖州南太湖环保科技发展有限公司

湖州市生态环境局办公室　　2022年8月25日印发

5

危 险 废 物 委 托 处 置 合 同

合同编号 20250002

委托方（甲方）：湖州东尼半导体科技有限公司

处置方（乙方）：湖州明境环保科技有限公司

签 订 日 期：2025 年 1 月 1 日

签 订 地 点：湖州市织里镇

危险废物委托收集处置合同

根据《中华人民共和国固体废物污染环境防治法》、《中华人民共和国民法典》等相关法律、法规的规定，本着公平、自愿、平等、诚信之原则，经双方友好协商，就甲方委托乙方处置由甲方在生产过程中产生的危险废物事宜达成如下协议：

一、具体明细如下：

名称	废物代码	数量（吨/年）	性状	包装	处置方式
废切削液	900-006-09	20	液体	吨桶	焚烧
废抛光液	900-999-49	10	液体	吨桶	焚烧
废胶块	900-014-13	5	固态	吨袋	焚烧
废机油桶	900-249-08	2	固态	桶	焚烧
含油废抹布	900-041-49	3	固态	吨袋	焚烧
废机油	900-249-08	3	液体	吨桶	焚烧
废包装桶	900-041-49	20	固态	桶	利用
污水站污泥	336-064-17	500	固态	吨袋	利用
碳化硅泥	772-006-49	100	固态	吨袋	焚烧

备注：本合同约定数量仅为参考数量，具体以处置方实际可处置量为准。

二、数量及价格：甲方将 2025 年度危险废物委托乙方收集处置，价格由双方另行协商，签订补充协议（补充协议具有相同的法律效力）。

三、合同期限：本合同有效期自 2025 年 1 月 1 日起至 2025 年 12 月 31 日止。如环保部门审批未通过，该合同自动失效。

四、甲方权利与义务：

1、甲方应按乙方要求填写并提供《危废信息调查表》、环评报告及公司相关资料（营业执照复印件），并加盖公章，以确保所提供信息的真实性；

2、甲方委托处置的危险废物无明显气味，无明显扬尘，无其他杂质，结块物料控制在 30 cm 以下，含水率低于 70 %；氯离子低于 3 %；硫含量低于 3 %，氟含量低于 1 %（具体其他指标以合同前样品化验报告为准），标的物包装必须符合规范要求，包装无破损、老化，包装后标的物无渗漏现象，危险废物包装上必须做好标识标签；

3、液体物料包装完整，无泄漏，无明显气味、无杂质、无明显沉淀、酸碱度 PH 值在 4 至 11 之间（具体以样品化验数据为准），流动性好；

4、甲方不得将其他危险废物、异物等掺杂加入本合同标的物中一同交由乙方处置，如甲方实际委托处置标的物化验结果与前期样品化验结果不一致，则乙方有权拒收该批标的物，且甲方须承担由此给乙方带来的一切损失，包括但不限于乙方的前期投入及可预期收益；

5、甲方指派专人负责甲乙双方的工作对接、信息沟通和业务联系，甲方指定 王修雄（手机：15088367400 ）为业务联系人。

五、乙方权利与义务：

1、乙方取得浙江省环保厅“浙危废经第 3305000303 号”危险废物经营许可证，具备收集、贮存、处置 HW02、HW03、HW04、HW05、HW06、HW08、HW09、HW11、HW12、HW13、HW14、HW16、HW17、HW18、HW37、HW38、HW39、HW40、HW45、HW49、HW50 等 20 大种类危险废物的资质；

2、乙方保证危险废物的处置过程符合国家有关规定；

3、乙方协助甲方办理危险废物年度转移计划申报，转移联单审批等环保相关手续，转移计划通过审批后方可开始安排运输事宜；

4、乙方指派专人负责甲乙双方的工作对接、信息沟通和业务联系，乙方指定 李永康（手机：15757392961 ）为业务联系人。

六、运输及计量方式：

1、 乙 方负责安排运输，运费由 乙 方承担，装车由甲方负责；

2、 乙 方须委托有危险货物道路运输资质的单位进行运输，运输过程中应全程监督，确保不发生危险废物的滴漏跑冒和违法倾倒等现象。有关交通安全、环境污染等一切责任由 运输 方负责；

3、计量方式：现场过磅称重，双方若有争议，则以双方实测地磅称量数据为准。

七、其他约定事项：

1、合同签订后，双方依法办理危险废物转移申报手续，经环保部门批准后，方能进行危险废物转移，同时开具危险废物转移联单，由双方分别向当地环保部门备案；

2、甲方须提前3个工作日与乙方商定转移量，便于乙方做好生产准备。待乙方排定处置计划后，确定具体转移时间，并及时告知甲方。乙方可根据实际处置情况调整转移时间和处置量。

3、如甲方在不符合上述程序的情况下擅自转移危险废物而造成环境污染或造成相关经济损失的，由甲方承担全部责任；

4、合同有效期内如甲方遇到政策、法律或其他不可抗拒的因素导致合同无法正常履行的，甲方应在10个工作日内以书面（或电子邮件）形式通知乙方，以便乙方采取相应的应急预案。甲乙双方如变更环保联系人，应及时以书面形式通知对方，以便衔接后续工作；

5、发生下列情况，乙方不承担违约责任：因生产限制如常规停产、检修；或因乙方的生产受到法律政策的调整或限制而无法处置或处置量达不到合同暂定数量的；或因乙方所在地行政主管部门对乙方的生产进行限制或调整而无法履行合同的；或因甲方危废有害因子含量超出合同签定时的样品化验报告（或超出合同约定）的。

6、双方本着长期合作的意愿签订本合同，本合同期限届满后，经双方协商一致可续签合同。在本合同履行期间，未经甲乙双方协商一致，任何一方不得擅自变更合同条款或终止合同，否则应向对方支付违约金 20000 元；

7、若遇法定不可抗力因素影响导致本合同无法正常履行的，任何一方均不属违约，双方应协商解决相关事宜。若不可抗力导致本合同无法继续履行的，双方可协商提前终止本合同。

八、本合同未尽事宜或因本合同产生的争议，双方应协商解决。协商不成的，任何一方可将争议诉至甲方所在地人民法院。

九、本协议一式肆份，经甲乙双方签字并盖章后生效，甲乙各执壹份，其余报环保管理部门备案。

十、本合同项下全部附件，包括但不限于废弃物处置流程、环保技术指标、补充合同，为本合同不可分割的组成部分，与本合同具有同等法律效力。

（签字盖章页）

甲方（盖章）： 湖州东尼半导体科技有限公司

法人/联系人：沈晓宇

纳税人识别号：913305[illegible]

地址电话：浙江省湖州市[illegible]区[illegible]里镇利[illegible]东路 588 号 0572-2999999

开户银行：浙商银行湖州分行营业部

银行帐号：3360020010120100203400

邮编：313000

乙方（盖章）：湖州明境环保科技有限公司

地址：浙江省湖州市南太湖产业集聚区长兴分区横山路南侧

法人：吴健

纳税人识别号：91330522[illegible]

地址：浙江省湖州市长兴县长兴经济技术开发区横山路南侧

开户银行：湖州银行[illegible]有限公司营业部

银行帐号：816000001903

邮编：313102

（以下空白无效）

补充合同

委托方：湖州东尼半导体科技有限公司（以下简称甲方）

处置方：湖州明境环保科技有限公司（以下简称乙方）

一、处置价格：

甲乙双方签订《危险废物委托处置合同》（以下简称原合同），根据合同第二条约定，双方协商确认以下危险废物处置费标准：

1、根据危险废物具体种类，处置费用如下：

（1）名称：废切削液 HW（09），3000 元/吨（含税价），

（2）名称：废抛光液 HW（49），3000 元/吨（含税价），

（3）名称：废机油 HW（08），3000 元/吨（含税价），

（4）名称：废胶块 HW(13)，3000 元/吨（含税价）

（5）名称：废机油桶 HW(08)，3000 元/吨（含税价）

（6）名称：废含油抹布 HW(49)，3000 元/吨（含税价）

（7）名称：废包装桶 HW（49），3000 元/吨（含税价），

（8）名称：污水站污泥 HW（17），1100 元/吨（含税价），

（9）名称：碳化硅泥 HW（49），2000 元/吨（含税价），

（以上处置费用包括：危险废物收集处置费用，卸货费用）

乙方收到甲方的委托处置危险废物后，双方每月结算一次，乙方根据双方确认的结算单开具处置发票给甲方，甲方收到发票后七个工作日内将处置费支付到乙方指定账户。

若甲方未在指定时间内支付处置费或未按合同约定履行义务，则乙方有权暂停处置甲方物料（或解除合同）并向甲方收取违约金（违约金为未履行部分的 20%）。

二、支付方式：银行电汇。

三、本附件作为主合同的补充合同，效力等同。本补充合同一式四份，甲乙双方各执两份，双方签字盖章之日起（主合同及补充合同）生效。

甲方（公章）：　　　　　　　　乙方（公章）：

代表（签字）：　　　　　　　　代表（签字）：

日期：2024年　　　　　　　　日期：2024年

6

企业事业单位突发环境事件应急预案备案表

备案意见	湖州东尼半导体科技有限公司的突发环境事件应急预案备案文件已于2025年2月20日收讫，经形式审查，文件齐全，予以备案。 经办人（公章） 2025年3月4日		
备案编号	330502-2025-017L		
受理部门负责人		经办人	

注：备案编号由企业所在地县级行政区划代码、年份、流水号、企业环境风险级别（一般L、较大M、重大H）及跨区域（T）表征字母组成。例如，浙江省湖州市吴兴区**重大环境风险非跨区域企业环境应急预案2018年备案，是吴兴区环境保护局当年受理的第25个备案，则编号为：330502-2018-025-H；如果是跨区域企业，则编号为330502-2018-025-HT。

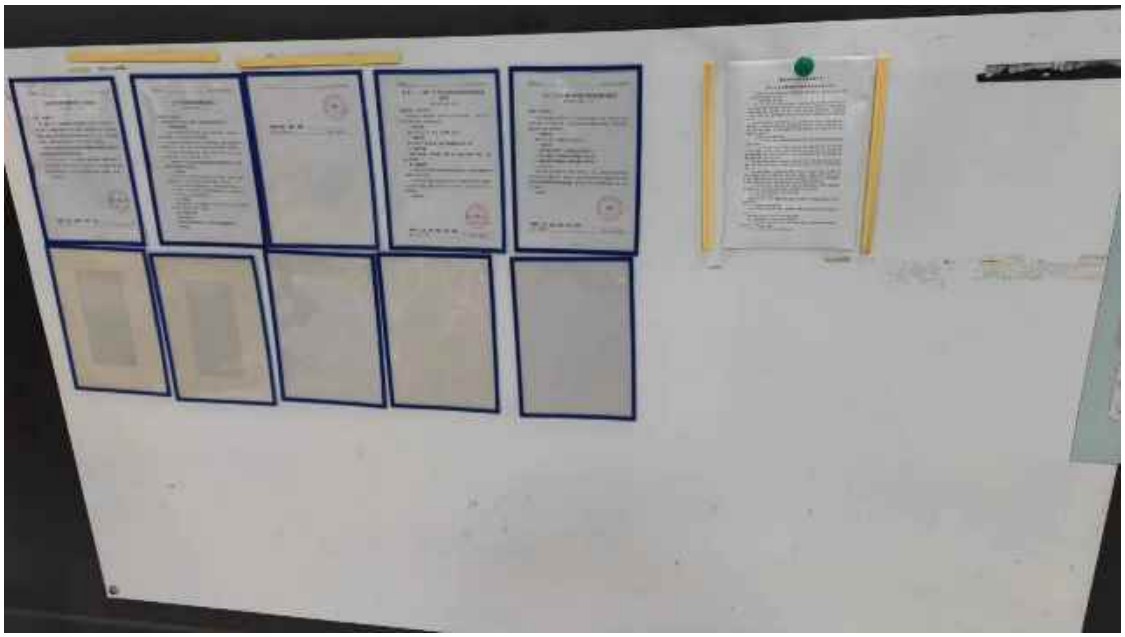

HJ250855

211112051569

检 验 检 测 报 告

报告编号：HJ250855

项目名称	湖州东尼半导体科技有限公司年产 12 万片碳化硅半导体材料项目环保验收检测
委托单位	湖州东尼半导体科技有限公司

湖州中一检测研究院有限公司

检验检测专用章

检 测 声 明

1、本报告无本公司检验检测专用章及骑缝章均无效。

2、未经本公司书面允许，本报告不得部分复印；本报告经部分复印，未加盖本公司检验检测专用章无效。

3、本报告内容需填写齐全，无本公司审核人、批准人签名无效。

4、本报告内容需填写清楚，经涂改、增删均无效。

5、本报告未经本公司书面同意，不得用于广告、商品宣传等商业行为。

6、本报告仅对本次采样样品的检测结果负责。

7、委托方若对本报告有异议，请于收到报告之日起 15 天内向本公司联系。

机构通讯资料：

地址：浙江省湖州市红丰路 1366 号 6 幢 12 层 1206-1210 邮编：313000

电话：0572-2619111 传真：0572-2612266

网址：www.zyjchz.com.cn Email：hzzy@zynb.com.cn

检 测 说 明

受检单位	湖州东尼半导体科技有限公司	采样地址	浙江省湖州市吴兴区织里镇
委托单位	湖州东尼半导体科技有限公司	委托单位地址	浙江省湖州市吴兴区织里镇利济东路 588 号
联系人/联系方式	吴晓斌/15757396280	检测方案编号	FA250855
样品类别	无组织废气、有组织废气、废水、噪声	检测类别	委托检测
采样日期	2025-05-12~2025-05-13	检测日期	2025-05-12~2025-05-19
检测地址	浙江省湖州市红丰路 1366 号 6 幢 12 层 1206-1210 浙江省湖州市吴兴区织里镇		
采样工况	2025 年 05 月 12 日至 2025 年 05 月 13 日检测期间，湖州东尼半导体科技有限公司正常生产，环保设施正常运行。		
采样方法	大气污染物无组织排放监测技术导则 HJ/T55-2000 固定污染源排气中颗粒物测定与气态污染物采样方法 GB/T16157-1996 及修改单 固定源废气监测技术规范 HJ/T397-2007 污水监测技术规范 HJ 91.1-2019		

检测项目	检测依据	主要分析仪器设备及型号
排气流量、排气流速、排气温度	固定污染源排气中颗粒物测定与气态污染物采样方法 GB/T 16157-1996 及修改单	大流量烟尘（气）测试仪 YQ3000-D 型
氯化氢	固定污染源排气中氯化氢的测定 硫氰酸汞分光光度法 HJ/T 27-1999	可见分光光度计 722S
氟化物	环境空气 氟化物的测定 滤膜采样/氟离子选择电极法 HJ 955-2018	离子计 PXSJ-216F
氟化物	大气固定污染源 氟化物的测定 离子选择电极法 HJ/T 67-2001	离子计 PXSJ-216F
硫酸雾	固定污染源废气 硫酸雾的测定 离子色谱法 HJ 544-2016	离子色谱仪 PIC-10
pH 值	水质 pH 值的测定 电极法 HJ 1147-2020	便携式 pH 计 SX711 型
化学需氧量	水质 化学需氧量的测定 重铬酸盐法 HJ 828-2017	酸式滴定管 50mL
氨氮	水质 氨氮的测定 纳氏试剂分光光度法 HJ 535-2009	可见分光光度计 722S
总磷	水质 总磷的测定 钼酸铵分光光度法 GB/T 11893-1989	可见分光光度计 L3S
悬浮物	水质 悬浮物的测定 重量法 GB/T 11901-1989	电子天平 321LS220A 电热鼓风干燥箱 GZX-9140MBE
五日生化需氧量（BOD_5）	水质 五日生化需氧量（BOD_5）的测定 稀释与接种法 HJ 505-2009	生化培养箱 SPX-250B-Z 溶解氧测定仪 Oxi7310

检测项目	检测依据	主要分析仪器设备及型号
石油类	水质 石油类和动植物油类的测定 红外分光光度法 HJ 637-2018	红外分光测油仪 JLBG-121U
动植物油类	水质 石油类和动植物油类的测定 红外分光光度法 HJ 637-2018	红外分光测油仪 JLBG-121U
阴离子表面活性剂	水质 阴离子表面活性剂的测定 亚甲蓝分光光度法 GB/T 7494-1987	可见分光光度计 N2
氟化物	水质 氟化物的测定 离子选择电极法 GB/T 7484-1987	离子计 PXSJ-216F
工业企业厂界环境噪声	工业企业厂界环境噪声排放标准 GB 12348-2008	多功能声级计 AWA5688 型

评价标准

《大气污染物综合排放标准》（GB16297-1996）

污染物	最高允许排放浓度 (mg/m^3)	最高允许排放速率（kg/h）		无组织排放监控浓度限值	
		排气筒高度（m）	二级	监控点	浓度(mg/m^3)
氟化氢	100	25	0.92	周界外浓度最高点	0.20
硫酸雾	45		5.7		1.2
氟化物	9.0		0.38		20（$\mu g/m^3$）
注：排气筒高度位于标准表列中两个排气筒高度之间，用内插法计算其排放速率。					

《电子工业水污染物排放标准》（GB 39731-2020）

污染物	pH 值（无量纲）	化学需氧量（mg/L）	悬浮物（mg/L）	阴离子表面活性剂（mg/L）	石油类（mg/L）	氟化物（mg/L）
间接排放限值	6.0~9.0	500	400	20	20	20
备注：水污染物排放浓度限值适用于单位产品实际排水量不高于单位产品基准排水量的情况。						

《污水综合排放标准》（GB8978-1996）

污染物	pH 值（无量纲）	化学需氧量（mg/L）	悬浮物（mg/L）	五日生化需氧量（mg/L）	动植物油（mg/L）
三级标准	6~9	500	400	300	100

《工业企业废水氮、磷污染物间接排放限值》（DB 33/887-2013）

污染物	氨氮（mg/L）	总磷（mg/L）
其它企业	35	8

《工业企业厂界环境噪声排放标准》（GB 12348-2008）

功能区类型 \ 时段	昼间[dB(A)]	夜间[dB(A)]		
	等效声级	等效声级	频发噪声最大声级	偶发噪声最大声级
3类	65	55	65	70

检 测 结 果

表 1 无组织废气检测结果

检测点号	检测点位	采样日期及频次		检测结果（mg/m³，氟化物μg/m³）		
				硫酸雾	氯化氢	氟化物
F1	东尼二期厂界上风向	2025-05-12	第一次	0.008	<0.05	3.2
			第二次	0.007	<0.05	3.2
			第三次	0.009	<0.05	3.0
		2025-05-13	第一次	0.007	<0.05	2.8
			第二次	0.008	<0.05	3.3
			第三次	0.011	<0.05	2.7
F2	东尼二期厂界下风向一	2025-05-12	第一次	0.007	<0.05	3.1
			第二次	0.006	<0.05	2.8
			第三次	0.008	<0.05	2.9
		2025-05-13	第一次	0.008	<0.05	3.2
			第二次	0.009	<0.05	3.1
			第三次	0.011	<0.05	3.3
F3	东尼二期厂界下风向二	2025-05-12	第一次	0.007	<0.05	3.5
			第二次	0.008	<0.05	3.6
			第三次	0.007	<0.05	3.3

检测点号	检测点位	采样日期及频次		检测结果（mg/m³，氟化物μg/m³）		
				硫酸雾	氯化氢	氟化物
F3	东尼二期厂界下风向二	2025-05-13	第一次	0.006	<0.05	2.8
			第二次	0.007	<0.05	2.9
			第三次	0.010	<0.05	3.0
F4	东尼二期厂界下风向三	2025-05-12	第一次	0.008	<0.05	2.9
			第二次	0.007	<0.05	2.9
			第三次	0.009	<0.05	3.2
		2025-05-13	第一次	0.009	<0.05	3.3
			第二次	0.007	<0.05	3.7
			第三次	0.006	<0.05	3.3
东尼二期厂界下风向污染物浓度最大值		2025-05-12		0.009	<0.05	3.6
		2025-05-13		0.011	<0.05	3.7

表 2 有组织废气检测结果

检测点号/点位		F5 酸雾废气处理设施出口（排气筒高度 25m）							
检测项目 \ 采样时间		2025-05-12				2025-05-13			
		第 1 次	第 2 次	第 3 次	平均值	第 1 次	第 2 次	第 3 次	平均值
烟气参数	排气流速（m/s）	7.4	8.0	8.0	—	7.6	7.4	7.4	—
	排气温度（℃）	23	22	23	—	23	23	24	—
	排气流量（m^3/h）	2.58×10^4	2.80×10^4	2.77×10^4	—	2.65×10^4	2.60×10^4	2.59×10^4	—
氯化氢	排放浓度（mg/m^3）	<0.9	<0.9	<0.9	<0.9	<0.9	<0.9	<0.9	<0.9
	排放率（kg/h）	<0.0232	<0.0252	<0.0249	<0.0244	<0.0238	<0.0234	<0.0233	<0.0235

检测点号/点位		F5 酸雾废气处理设施出口（排气筒高度 25m）							
检测项目 \ 采样时间		2025-05-12				2025-05-13			
		第 1 次	第 2 次	第 3 次	平均值	第 1 次	第 2 次	第 3 次	平均值
硫酸雾	排放浓度（mg/m³）	0.78	0.71	0.88	0.79	0.84	0.93	0.79	0.85
	排放率（kg/h）	0.0201	0.0199	0.0244	0.0215	0.0223	0.0242	0.0205	0.0223
氟化物	排放浓度（mg/m³）	0.34	0.42	0.43	0.40	0.39	0.47	0.37	0.41
	排放率（kg/h）	8.77×10^{-3}	0.0118	0.0119	0.0108	0.0103	0.0122	9.58×10^{-3}	0.0107
备注：废气经碱喷淋处理后高空排放。									

表 3-1 废水检测结果

检测点号/点位	S1 一期厂区污水站排放口				
采样时间	2025-05-12				
样品编号	250855 S-1-1-1	250855 S-1-1-2	250855 S-1-1-3	250855 S-1-1-4	平均值
样品性状	水样微浑，浅黄色	水样微浑，浅黄色	水样微浑，浅黄色	水样微浑，浅黄色	—
pH 值（无量纲）	7.1	7.1	7.1	7.1	—
化学需氧量（mg/L）	48	46	48	42	46
悬浮物（mg/L）	20	18	19	21	20
五日生化需氧量（mg/L）	18.6	19.6	17.7	16.5	18.1
石油类（mg/L）	0.26	0.28	0.25	0.30	0.27
阴离子表面活性剂（mg/L）	0.131	0.120	0.104	0.109	0.116
氟化物（以 F⁻计）（mg/L）	0.34	0.40	0.37	0.35	0.36
备注：表中检测结果为实测浓度，若企业单位产品实际排水量超过规定的基准排水量，须根据《电子工业水污染物排放标准》（GB 39731-2020）将实测浓度换算为基准排水量排放浓度，并以此作为判定排放是否达标的依据。					

表 3-2 废水检测结果

检测点号/点位	S1 一期厂区污水站排放口				
采样时间	2025-05-13				
样品编号	250855 S-2-1-1	250855 S-2-1-2	250855 S-2-1-3	250855 S-2-1-4	平均值
样品性状	水样微浑，浅黄色	水样微浑，浅黄色	水样微浑，浅黄色	水样微浑，浅黄色	—
pH 值（无量纲）	7.1	7.1	7.1	7.2	—
化学需氧量（mg/L）	38	36	37	32	36
悬浮物（mg/L）	17	18	19	21	19
五日生化需氧量（mg/L）	13.8	13.0	14.9	12.2	13.5
石油类（mg/L）	0.27	0.26	0.25	0.27	0.26
阴离子表面活性剂（mg/L）	0.175	0.162	0.154	0.138	0.157
氟化物（以 F-计）（mg/L）	0.34	0.42	0.37	0.44	0.39

备注：表中检测结果为实测浓度，若企业单位产品实际排水量超过规定的基准排水量，须根据《电子工业水污染物排放标准》（GB 39731-2020）将实测浓度换算为基准排水量排放浓度，并以此作为判定排放是否达标的依据。

表 3-3 废水检测结果

检测点号/点位	S2 龙鹰厂区收集池				
采样时间	2025-05-12				
样品编号	250855 S-1-2-1	250855 S-1-2-2	250855 S-1-2-3	250855 S-1-2-4	平均值
样品性状	水样微浑，浅黄色，表面有油膜	水样微浑，浅黄色，表面有油膜	水样微浑，浅黄色，表面有油膜	水样微浑，浅黄色，表面有油膜	—
pH 值（无量纲）	7.3	7.2	7.2	7.3	—
化学需氧量（mg/L）	4.11×10^3	4.45×10^3	4.00×10^3	3.94×10^3	4.12×10^3
悬浮物（mg/L）	99	101	95	96	98
五日生化需氧量（mg/L）	1.87×10^3	2.07×10^3	2.26×10^3	1.93×10^3	2.03×10^3
石油类（mg/L）	9.09	9.20	8.48	9.92	9.17
阴离子表面活性剂（mg/L）	0.886	0.865	0.813	0.754	0.830

备注：表中检测结果为实测浓度，若企业单位产品实际排水量超过规定的基准排水量，须根据《电子工业水污染物排放标准》（GB 39731-2020）将实测浓度换算为基准排水量排放浓度，并以此作为判定排放是否达标的依据。

表 3-4 废水检测结果

检测点号/点位	S2 龙鹰厂区收集池				
采样时间	2025-05-13				
样品编号	250855 S-2-2-1	250855 S-2-2-2	250855 S-2-2-3	250855 S-2-2-4	平均值
样品性状	水样微浑，浅黄色，表面有油膜	水样微浑，浅黄色，表面有油膜	水样微浑，浅黄色，表面有油膜	水样微浑，浅黄色，表面有油膜	—
pH 值（无量纲）	7.3	7.2	7.2	7.3	—
化学需氧量（mg/L）	4.33×10^3	4.45×10^3	4.00×10^3	3.94×10^3	4.18×10^3
悬浮物（mg/L）	110	105	106	100	105
五日生化需氧量（mg/L）	1.97×10^3	2.02×10^3	1.78×10^3	1.72×10^3	1.87×10^3
石油类（mg/L）	8.72	8.42	8.22	9.46	8.70
阴离子表面活性剂（mg/L）	1.052	1.038	0.988	0.922	1.000

备注：表中检测结果为实测浓度，若企业单位产品实际排水量超过规定的基准排水量，须根据《电子工业水污染物排放标准》（GB 39731-2020）将实测浓度换算为基准排水量排放浓度，并以此作为判定排放是否达标的依据。

表 3-5 废水检测结果

检测点号/点位	S3 五期厂区污水站排放口				
采样时间	2025-05-12				
样品编号	250855 S-1-3-1	250855 S-1-3-2	250855 S-1-3-3	250855 S-1-3-4	平均值
样品性状	水样微浑，浅黄色	水样微浑，浅黄色	水样微浑，浅黄色	水样微浑，浅黄色	—
pH 值（无量纲）	7.0	7.0	7.1	7.0	—
化学需氧量（mg/L）	10	11	10	12	11
悬浮物（mg/L）	22	23	20	19	21
五日生化需氧量（mg/L）	3.8	4.1	3.9	4.6	4.1
石油类（mg/L）	0.09	0.08	0.11	0.08	0.09
阴离子表面活性剂（mg/L）	0.165	0.152	0.179	0.200	0.174

备注：表中检测结果为实测浓度，若企业单位产品实际排水量超过规定的基准排水量，须根据《电子工业水污染物排放标准》（GB 39731-2020）将实测浓度换算为基准排水量排放浓度，并以此作为判定排放是否达标的依据。

表 3-6 废水检测结果

检测点号/点位	S3 五期厂区污水站排放口				
采样时间	2025-05-13				
样品编号	250855 S-2-3-1	250855 S-2-3-2	250855 S-2-3-3	250855 S-2-3-4	平均值
样品性状	水样微浑，浅黄色	水样微浑，浅黄色	水样微浑，浅黄色	水样微浑，浅黄色	—
pH 值（无量纲）	7.0	7.1	7.0	7.0	—
化学需氧量（mg/L）	11	12	10	12	11
悬浮物（mg/L）	19	20	18	21	20
五日生化需氧量（mg/L）	4.6	4.9	4.3	4.9	4.7
石油类（mg/L）	0.08	0.07	0.10	0.08	0.08
阴离子表面活性剂（mg/L）	0.209	0.213	0.172	0.156	0.188

备注：表中检测结果为实测浓度，若企业单位产品实际排水量超过规定的基准排水量，须根据《电子工业水污染物排放标准》（GB 39731-2020）将实测浓度换算为基准排水量排放浓度，并以此作为判定排放是否达标的依据。

表 3-7 废水检测结果

检测点号/点位	S4 龙鹰厂区生活污水排放口				
采样时间	2025-05-12				
样品编号	250855 S-1-4-1	250855 S-1-4-2	250855 S-1-4-3	250855 S-1-4-4	平均值
样品性状	水样微浑，浅灰色，微臭	水样微浑，浅灰色，微臭	水样微浑，浅灰色，微臭	水样微浑，浅灰色，微臭	—
pH 值（无量纲）	7.3	7.3	7.3	7.2	—
化学需氧量（mg/L）	147	139	130	146	140
氨氮（以 N 计）（mg/L）	6.92	6.74	6.85	7.04	6.89
总磷（以 P 计）（mg/L）	1.35	1.54	1.51	1.41	1.45
悬浮物（mg/L）	52	55	53	57	54
五日生化需氧量（mg/L）	59.9	64.1	63.9	67.5	63.8
动植物油类（mg/L）	2.28	2.21	2.38	3.31	2.54

表 3-8 废水检测结果

检测点号/点位	S4 龙鹰厂区生活污水排放口				
采样时间	2025-05-13				
样品编号	250855 S-2-4-1	250855 S-2-4-2	250855 S-2-4-3	250855 S-2-4-4	平均值
样品性状	水样微浑，浅灰色，微臭	水样微浑，浅灰色，微臭	水样微浑，浅灰色，微臭	水样微浑，浅灰色，微臭	—
pH 值（无量纲）	7.3	7.3	7.2	7.2	—
化学需氧量（mg/L）	123	127	138	127	129
氨氮（以 N 计）（mg/L）	6.15	5.84	6.32	6.16	6.12
总磷（以 P 计）（mg/L）	1.53	1.50	1.56	1.44	1.51
悬浮物（mg/L）	90	89	92	90	90
五日生化需氧量（mg/L）	50.1	51.6	58.3	55.2	53.8
动植物油类（mg/L）	2.11	2.21	2.34	2.23	2.22

表 4-1 厂界噪声检测结果

检测日期	2025-05-12（昼间）			
检测点号/点位	Z1 东尼二期厂界东侧	Z2 东尼二期厂界南侧	Z3 东尼二期厂界西侧	Z4 东尼二期厂界北侧
检测时段	12:14~12:16	12:46~12:48	12:02~12:04	12:08~12:10
主要声源	交通/工业噪声	工业噪声	交通/工业噪声	交通/工业噪声
噪声检测结果 Leq[dB(A)]	55	59	57	57
检测点号/点位	Z5 龙鹰厂区厂界东侧	Z6 龙鹰厂区厂界南侧	Z7 龙鹰厂区厂界西侧	Z8 龙鹰厂区厂界北侧
检测时段	12:38~12:40	12:22~12:24	12:27~12:29	12:32~12:34
主要声源	交通/工业噪声	交通/工业噪声	交通/工业噪声	交通/工业噪声
噪声检测结果 Leq[dB(A)]	62	58	57	57

检测日期		2025-05-13（昼间）			
检测点号/点位		Z1 东尼二期厂界东侧	Z2 东尼二期厂界南侧	Z3 东尼二期厂界西侧	Z4 东尼二期厂界北侧
检测时段		13:35~13:37	13:30~13:32	13:42~13:44	13:46~13:48
主要声源		工业噪声	工业噪声	工业噪声	工业噪声
噪声检测结果 Leq[dB(A)]		61	59	58	60
检测点号/点位		Z5 龙鹰厂区厂界东侧	Z6 龙鹰厂区厂界南侧	Z7 龙鹰厂区厂界西侧	Z8 龙鹰厂区厂界北侧
检测时段		14:17~14:19	14:29~14:31	14:33~14:35	14:23~14:25
主要声源		工业噪声	工业噪声	工业噪声	工业噪声
噪声检测结果 Leq[dB(A)]		54	58	59	56

表 4-2 厂界噪声检测结果

检测日期		2025-05-12（夜间）			
检测点号/点位		Z1 东尼二期厂界东侧	Z2 东尼二期厂界南侧	Z3 东尼二期厂界西侧	Z4 东尼二期厂界北侧
检测时段		22:02~22:04	22:09~22:11	22:15~22:17	22:21~22:23
主要声源		交通/工业噪声	工业噪声	交通/工业噪声	交通/工业噪声
噪声检测结果 [dB(A)]	Leq	50	51	53	52
	Lmax	62	60	61	59
偶发噪声		汽鸣	机械	汽鸣	汽鸣
检测点号/点位		Z5 龙鹰厂区厂界东侧	Z6 龙鹰厂区厂界南侧	Z7 龙鹰厂区厂界西侧	Z8 龙鹰厂区厂界北侧
检测时段		22:30~22:32	22:37~22:39	22:44~22:46	22:51~22:53
主要声源		交通/工业噪声	交通/工业噪声	交通/工业噪声	交通/工业噪声
噪声检测结果 [dB(A)]	Leq	50	51	52	51
	Lmax	58	61	62	58
偶发噪声		汽鸣	汽鸣	汽鸣	汽鸣

检测日期		2025-05-13（夜间）			
检测点号/点位		Z1 东尼二期厂界东侧	Z2 东尼二期厂界南侧	Z3 东尼二期厂界西侧	Z4 东尼二期厂界北侧
检测时段		22:29~22:31	22:22~22:24	22:45~22:47	22:36~22:38
主要声源		交通/工业噪声	工业噪声	交通/工业噪声	交通/工业噪声
噪声检测结果[dB(A)]	Leq	52	52	52	51
	Lmax	58	58	62	60
偶发噪声/频发噪声		汽鸣	机械	汽鸣	汽鸣
检测点号/点位		Z5 龙鹰厂区厂界东侧	Z6 龙鹰厂区厂界南侧	Z7 龙鹰厂区厂界西侧	Z8 龙鹰厂区厂界北侧
检测时段		22:52~22:54	22:56~22:58	23:02~23:04	23:09~23:11
主要声源		交通/工业噪声	交通/工业噪声	交通/工业噪声	交通/工业噪声
噪声检测结果[dB(A)]	Leq	51	53	52	51
	Lmax	58	65	60	62
偶发噪声/频发噪声		汽鸣	汽鸣	汽鸣	汽鸣

检测结论：2025 年 05 月 12 日至 2025 年 05 月 13 日检测期间：

1、湖州东尼半导体科技有限公司东尼二期厂界下风向一、东尼二期厂界下风向二、东尼二期厂界下风向三废气氯化氢、硫酸雾、氟化物排放浓度最大值符合《大气污染物综合排放标准》（GB16297-1996）表 2 中的标准。

2、该公司酸雾废气处理设施出口废气氯化氢、硫酸雾、氟化物排放浓度及排放速率符合《大气污染物综合排放标准》（GB16297-1996）表 2 中的二级标准。

3、该公司龙鹰厂区生活污水排放口污水 pH 值、化学需氧量、悬浮物、五日生化需氧量、动植物油类排放浓度符合《污水综合排放标准》（GB8978-1996）表 4 中的三级标准，氨氮、总磷排放浓度符合《工业企业废水氮、磷污染物间接排放限值》（DB 33/887-2013）表 1 其它企业标准。

4、该公司东尼二期厂界四周和龙鹰厂区厂界四周昼间及夜间噪声排放符合《工业企业厂界环境噪声排放标准》（GB 12348-2008）表 1 中的 3 类标准。

编 制 人：周凡（周 凡） 审 核 人：（黄 强）

报告日期：2025 年 05 月 26 日 批 准 人：（卢少华）

以下无正文

附表 无组织废气采样气象参数表

采样日期	采样时间	气象参数				
		气温（℃）	气压（kPa）	风速（m/s）	风向	天气
2025-05-12	10:00	28.4	101.0	1.8	东南	晴
	12:00	29.8	101.0	1.5		
	15:25	29.7	101.0	1.4		
2025-05-13	10:00	28.6	101.2	1.5	东南	晴
	12:00	30.4	101.2	1.2		
	14:00	31.7	101.2	1.3		

附图

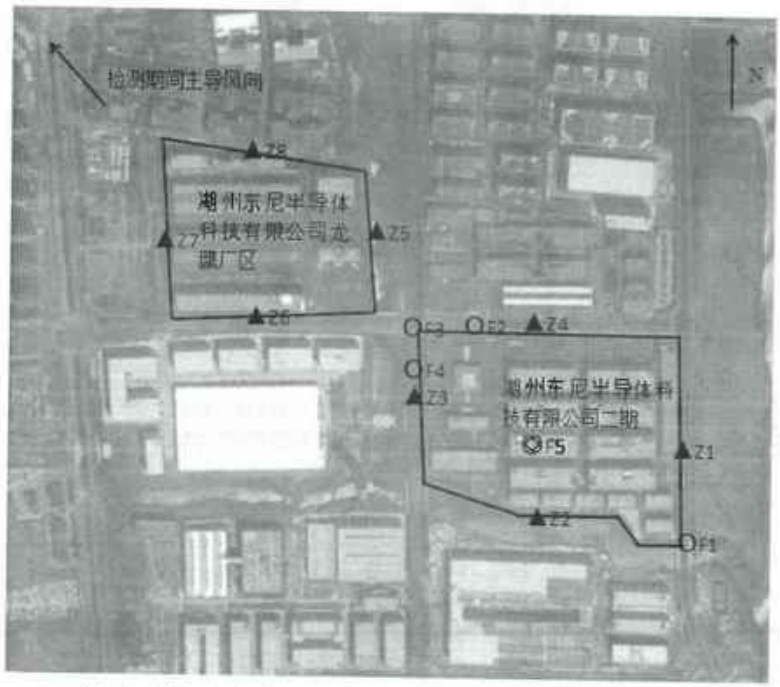

注：○-无组织废气采样点，◎-有组织废气采样点，▲-厂界噪声检测点

湖州东尼半导体科技有限公司

年产 12 万片碳化硅半导体材料项目

竣工环境保护验收意见

2025 年 7 月 25 日,建设单位湖州东尼半导体科技有限公司根据《湖州东尼半导体科技有限公司年产 12 万片碳化硅半导体材料项目竣工环境保护验收监测报告书》，并对照《建设项目竣工环境保护验收暂行办法》（国环规环评[2017]4 号），严格依照国家有关法律法规、建设项目竣工环境保护验收技术规范、本项目环境影响报告表和审批部门审批决定等要求对本项目二期工程进行竣工环保验收。

建设单位组织成立验收工作组在公司现场对工程进行竣工环保验收，本次验收小组结合《验收监测报告书》等资料及环境保护设施现场检查情况，提出该项目验收意见如下：

一、工程建设基本情况

1、建设地点、规模、主要建设内容

项目二期建设地点新增龙鹰光电厂区厂房,部分生产设施调整至龙鹰光电厂区实施。二期工程生产规模为年产 4.5 万片碳化硅衬底材料。

2、建设过程及环保审批情况

2022 年 4 月 27 日该项目在湖州市吴兴区发展改革和经济信息化局进行了备案，项目代码为 2204-330502-04-02-7938472007。2022 年 7 月，企业委托浙江同成环境有限公司编制完成了《湖州东尼半导体科技有限公司年产 12 万片碳化硅半导体材料项目环境影响报告书》，于同年 8 月 25 日取得湖州市生态环境局织里分局的审查意见，文件号：湖织环建[2022]16 号。

项目一期工程于 2024 年 1 月完成先行验收，已验收产能为 7.5 万片碳化硅衬底材料。

项目二期开工日期：2023 年 11 月；项目二期调试运行时间日期：2024 年 11 月 5 日~2025 年 8 月 5 日，历时 9 个月。

项目于 2024 年 10 月 26 日完成排污登记变更，登记编号为 91330502MA7JYXDG6E001W。

项目从立项至调试运行过程中无环境投诉、违法和处罚记录等。

3、投资情况

项目二期实际总投资 16500 万元，其中环保投资 40 万元，占投资总额的 0.24%。

4、验收范围

二期工程验收范围为湖州东尼半导体科技有限公司年产 12 万片碳化硅半导体材料项目二期工程（即年产 4.5 万片碳化硅衬底材料）、及配套的环保设施落实情况、污染物达标排放、总量控制情况。一期+二期工程总产能已达到环评审批产能。

扫描全能王 创建

二、工程变动情况

项目变化情况主要为：

表 2-1 项目变动内容一览表

内容	变动情况说明	是否属于重大变更
建设地点	项目新增龙鹰光电厂区，企业部分生产设施由东尼二期厂区调整至龙鹰光电厂区实施。龙鹰光电厂区厂房，与企业现有厂房距离较近，整体总平面布置图发生变化。根据环评报告书，本项目无需设置大气环境防护距离，且该厂区污染物仅涉及清洗废水，并不涉及废气排放，对龙鹰厂区北侧东兜社区的影响较小，因此不属于重大变动	否
建设内容	项目二期工程新增龙鹰光电厂区，因此新增建设了一套纯水制备系统，新增后用水量未增加，制取纯水废水产生量未增加，不导致污染物排放量增加；新增建设危险废物仓库，新增后固体废物利用处置方式不变，均为委托外单位进行处置；新增建设应急池 1 座，项目事故废水暂存能力无弱化或降低。综上，上述变动不属于重大变动。	否
生产设备	1、本项目二期工程实施后原有一期工程的部分设备搬迁至龙鹰厂区； 2、实施后各设备总数量相对环评审批的变化为：多线切割机增加 1 台，研磨机减少 1 台，倒角机增加 2 台，抛光机增加 1 台，甩干机减少 1 台，表面光学检测仪增加 2 台；根据环评分析，上述增加的设备不产生废气或废水，且消耗的原辅材料未增加，不会导致增加固废产生量，不会导致项目总产能变化，因此不属于重大变动。 3、与一期工程相比，企业为提高生产效率，通过紧贴、叠放方式增加每次清洗的片数、增大酸碱洗机喷头喷淋速率等措施提高了酸碱洗机的清洗能力，每台最大清洗量由环评设计的 250 片/天提高到目前的 500 片/天，因此酸碱洗机数量满足项目审批的生产规模（年产 12 万片碳化硅）。项目酸洗、碱洗主要为浸泡清洗，该废水水量不会发生变化；酸洗清洗废水、碱洗清洗废水为喷头喷淋清洗，增大酸碱洗机喷头喷淋速率后水量增加，每日排水量有所增加，但未超过环评审批的废水量。综上，该变动不属于重大变动。	否

本项目验收阶段与环评时期变化情况参照环办环评函[2020]688 号分析与环评时期不存在重大变化，满足验收条件。根据实际情况，项目以上变化不增加污染物排放、不改变污染因子、不增加生产工序、不增加实际产能、不增加原辅料用量，因此以上变动不属于重大变动。

三、环境保护设施建设情况

1、废水

根据现场调查，本项目废水主要为生活污水、切片清洗废水、倒角清洗废水、研磨废水、研磨清洗废水、抛光清洗废水、碱洗废水、碱洗清洗废水、酸洗废水、酸洗清洗废水、纯水制取废水、冷却废水、喷淋废水。

根据现场调查，废水主要为生活污水、切片清洗废水、倒角清洗废水、研磨废

扫描全能王 创建

水、研磨清洗废水、抛光清洗废水、碱洗废水、碱洗清洗废水、酸洗废水、酸洗清洗废水、纯水制取废水、冷却废水、喷淋废水。

龙鹰厂区及东尼电子二期厂区生活污水经厂区内化粪池预处理后纳管排放。

龙鹰厂区切片清洗废水、倒角清洗废水、研磨废水、研磨清洗废水收集后暂存于车间外废水收集池，定期清运至东尼电子五期厂区污水站处理后接入市政污水管网送至浙江金洁环境股份有限公司处理。

东尼电子二期厂区研磨清洗废水、抛光清洗废水、碱洗废水、碱洗清洗废水、酸洗废水、酸洗清洗废水、纯水制取废水、冷却废水、喷淋废水依托浙江东尼电子股份有限公司一期厂区现有污水站处理后纳管排放至浙江金洁环境股份有限公司。

本项目东尼电子二期厂区生产废水（抛光清洗废水、碱洗废水、碱洗清洗废水、酸洗废水、酸洗清洗废水、纯水制取废水、冷却废水、喷淋废水）依托浙江东尼电子股份有限公司一期厂区现有污水站处理，该污水站（碳化硅废水区域设计处理能力 60t/d）采用“厌氧+好氧+过滤”对项目生产废水进行处理。

本项目龙鹰光电厂区生产废水（切片清洗废水、倒角清洗废水、研磨废水、研磨清洗废水）清运至东尼电子五期厂区现有污水站处理，该污水站（清洗废水设计处理能力 1200t/d）采用“混凝+水解+好氧”对项目生产废水进行处理。

2、废气

根据现场调查，项目酸雾废气经设备内密闭吸风收集后进入 1 套“碱喷淋塔”系统处理后通过 30m 排气筒高空排放。

3、噪声

合理布局车间，采取相应的消声、减震措施。

4、固废

根据现场调查，固废排放及环保设施见表 4-4。

表 4-4 固废产生和处置情况

固体废物名称	固体废物属性	固废/危废代码	环评预估量 t/a	产生量(一期+二期) t/a	处置方式
生活垃圾	一般固废	900-002-S61	15	14	委托环卫部门清运处理
废切削液	危险废物	HW09/900-006-09	2.4	1.46	委托湖州明境环保科技有限公司处置
边角料	一般固废	900-099-S59	0.221	0.16	出售给无锡市鑫盛物资回收有限公司
废钢丝	一般固废	900-099-S59	4.95	3.25	
废砂轮	一般固废	900-099-S59	0.365	0.245	
废抛光垫	一般固废	900-099-S59	4.33	2.26	

扫描全能王 创建

固体废物名称	固体废物属性	固废/危废代码	环评预估量 t/a	产生量(一期+二期) t/a	处置方式
废抛光液	危险废物	HW49/900-999-49	1.98	1.36	委托湖州明境环保科技有限公司处置
次品	一般固废	900-099-S59	0.415	0.319	出售给无锡市鑫盛物资回收有限公司
废包装材料	一般固废	900-999-99	0.034	0.028	
废石墨热场	一般固废	900-006-S59	1.2	1.0	
废机油	危险废物	HW08/900-249-08	1.9	1.28	委托湖州明境环保科技有限公司处置
废包装桶	危险废物	HW49/900-041-49	1.32	0.836	
含油金属屑	危险废物	HW49/900-041-49	5.315	3.55	
含油废抹布	一般固废	HW49/900-041-49	0.1	0.08	
废滤芯、废活性炭、RO 膜	一般固废	900-099-S59	1.75	1.22	出售给无锡市鑫盛物资回收有限公司
空气净化废滤网	一般固废	900-099-S59	0.2	0.15	

5、其他

5.1、环境风险防范设施

本项目二期工程实施后，企业已完善环境风险防范及污染事故应急预案，并于2025年提交备案，备案号为：330502-2025-017-L。

（1）应急处置物资储备

企业应急处置物资如应急探照灯、灭火器、防毒面具等应急处置物资存放于办公楼储物间。

（2）应急池

依托浙江东尼电子股份有限公司一期厂区应急池（容积200m^3）。

5.2、在线监测装置

企业无需安装在线监测装置。

5.3、环境防护距离

根据环评报告及批复，项目无需设置大气环境防护距离。

5.4、其他

企业已进行排污登记，登记编号为91330502MA7JYXDG6E001W。

企业已建有环境保护领导小组，负责环境保护管理工作；配备了环保专职人员，专职负责对公司环保设施的运行和维护；公司已制定了各类环保管理制度。

四、环境保护设施调试结果

湖州中一检测研究院有限公司于2025年5月12日~5月13日对该项目进行了

扫描全能王 创建

环境保护验收监测。验收监测期间，该项目正常营运，实际生产负荷均＞75%，符合国家对建设项目环境保护设施竣工验收监测工况大于75%的要求。各类环境保护设施的监测结果如下：

1、废气

验收监测期间（2025年5月12日~5月13日），湖州东尼半导体科技有限公司东尼二期厂界下风向一、东尼二期厂界下风向二、东尼二期厂界下风向三废气氟化氢、硫酸雾、氟化物排放浓度最大值符合《大气污染物综合排放标准》（GB16297-1996）表2中的标准。

验收监测期间（2025年5月12日~5月13日），湖州东尼半导体科技有限公司酸雾废气处理设施出口废气硫酸雾、氟化物、氯化氢排放浓度及排放速率符合《大气污染物综合排放标准》（GB16297-1996）表2中的二级标准。

2、废水

验收监测期间（2025年5月12日~5月13日），湖州东尼半导体科技有限公司龙鹰厂区生活污水排放口污水pH值、化学需氧量、五日生化需氧量、悬浮物、石油类、动植物油类排放浓度符合《污水综合排放标准》（GB8978-1996）表4中的三级标准，氨氮、总磷排放浓度符合《工业企业废水氮、磷污染物间接排放限值》（DB 33/887-2013）表1其它企业标准。

验收监测期间（2025年5月12日~5月13日），湖州东尼半导体科技有限公司东尼电子一期厂区污水站排放口污水pH值、化学需氧量、悬浮物、阴离子表面活性剂、氟化物、石油类排放浓度均符合《电子工业水污染物排放标准》（GB 39731-2020）表1间接排放标准。

验收监测期间（2025年5月12日~5月13日），湖州东尼半导体科技有限公司东尼电子五期厂区污水站排放口污水pH值、化学需氧量、悬浮物、阴离子表面活性剂、石油类排放浓度均符合《电子工业水污染物排放标准》（GB 39731-2020）表1间接排放标准。

3、噪声

验收监测期间（2025年5月12日~5月13日），湖州东尼半导体科技有限公司东尼二期厂界四周和龙鹰厂区厂界四周昼间及夜间噪声排放符合《工业企业厂界环境噪声排放标准》（GB 12348-2008）表1中的3类标准。

4、总量控制

根据验收监测报告统计，二期工程实施后各污染物实际排放总量（一、二期合计）均满足环评审批总量。

五、工程建设对环境的影响

本项目环境影响报告书及审查意见中并未对环境敏感保护目标要求进行环境质量监测。根据项目验收监测结果分析可知，项目废水、废气及噪声均可达标排放、固废可得到妥善处置，对周边环境影响不大。

扫描全能王 创建

六、验收结论

依据《建设项目竣工环境保护验收暂行办法》，湖州东尼半导体科技有限公司年产 12 万片碳化硅半导体材料项目二期工程环保手续齐全，根据《验收监测报告表》等资料及环境保护设施现场检查情况，项目已基本落实各项环境保护设施，不存在《建设项目竣工环境保护验收暂行办法》第八条中所列验收不合格的情形。

验收工作组认为，湖州东尼半导体科技有限公司年产 12 万片碳化硅半导体材料项目二期工程（即年产 4.5 万片碳化硅衬底材料）基本符合竣工环境保护验收条件，同意通过竣工环境保护验收。

七、后续要求和建议

1、依照有关验收监测技术规范，完善竣工验收监测报告编制。

2、落实一般工业固废的登记台账和规范化仓库建设；完善危废仓库的分类存放、截留导排及标识标签标牌等规范化建设，加强危险废物登记台账、转移联单管理。

3、定期开展突发环境事件应急预案演练，及时改进演练过程中发现的不足，以进一步提高突发环境事件应急预案的针对性和可操作性。

4、后续按要求落实验收公示及信息平台申报等相关工作，并完善项目竣工环保验收档案资料。

验收组组长签名：

湖州东尼半导体科技有限公司

2025 年 7 月 25 日

扫描全能王 创建

湖州东尼半导体科技有限公司年产 12 万片碳化硅半导体材料项目

竣工环境保护验收会验收组成员名单签到表

验收小组	姓名	单位	联系方式	身份证号	职位/职称
组长	[illegible]	[illegible]	[illegible]	[illegible]	[illegible]
组员	[illegible]	浙江东尼电子股份有限公司	13757396280	330511996[illegible]	安环主管
	[illegible]	[illegible]	18267859057	330511982072[illegible]	中级工程师
	[illegible]	[illegible]	15957375072	330501198805073917	工程师
	[illegible]	[illegible]	18857790716	330902198705203959	高级工程师

扫描全能王 创建

“ ”

( )

,

1

1.1

2022

12

8 25

[2022]16

1.2

1

2

3

4

1.3

2022 12 (
7.5) ,2023 1

4.5 +

2024 11 4 12
2024 11 5 ~2025 8 5 9 2025 5

2025 5 12 ~13

2025 7 22 “ 12
”

1

12

12

1.4

2

2.1

1

2

1

		“ ”

3

330502-2025-017-L

4

1

1

			3 / 1 /
			3 / 1 /
		pH SS CODcr	3 / 1 /
		A	1 / 1 /

2.2

1

2.3

“ ”